Cub Cadet

Tondeuse à siège hydrostatique résidentielle à rayon de braquage zéro

Équipement pour l'entretien des pelouses

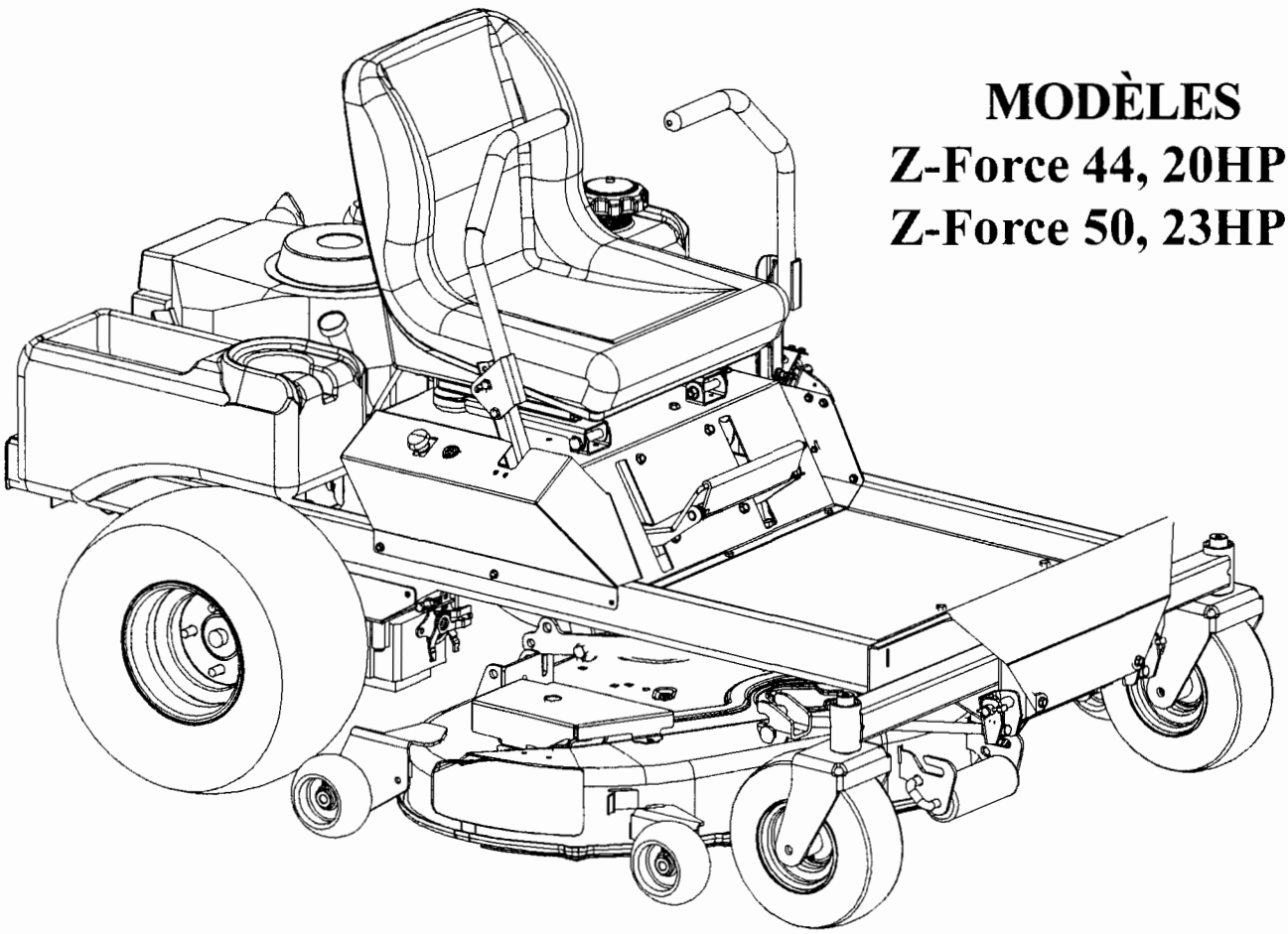

MODÈLES
Z-Force 44, 20HP
Z-Force 50, 23HP

MANUEL DE L'OPÉRATEUR ET DE SERVICE

TABLE DES MATIÈRES

Avant-propos 3
Règles de sécurité générales 4
A.Utilisation en général 4
B.Utilisation sur une pente 6
C. Enfants 6
D. Entretien 7
Étiquettes de sécurité 9
Spécifications 10
Instructions de fonctionnement 11
A. Général 11
B. Commandes 12
C. Réglages initiaux 14
D. Réglage et opération de la tondeuse avec rayon de braquage zéro 16
Entretien et service 19
A. Nettoyage du plateau de coupe 19
B. Plateau de coupe 20
C. Entraînement hydrostatique 23
D. Circuits électriques 23
E. Pneus 25
F. Freins. 26
G. Système hydraulique 27
H. Entreposage 28
Horaire d'entretien 28
Réglage de la performance 30
A. Ajustement rapide des problèmes d'alignement. 30
B. Vérification et ajustement des T/MN du moteur. 31
C. Réglage des roulettes de coin du plateau de coupe 32
D. Réglage du rouleau anti-déchirement central du plateau de coupe 32
E. Réglage des leviers de direction 32
F. Procédure de mise à niveau du plateau de coupe 33
Schéma du filage 35
Inclinomètre 36
Garantie ..... Plat verso

Ce produit peut être couvert par un ou plusieurs des brevets suivants :
D409,208; 5,946,894; 6,070,690; En suspens

AVANT-PROPOS

Les tondeuses à siège hydrostatique à rayon de braquage zéro ont été conçues de façon à vous offrir une grande manœuvrabilité pour une tondeuse à attache ventrale.

L'appareil est muni de plusieurs dispositifs de sécurité qui doivent être bien connus de tous les opérateurs avant l'usage. Veuillez porter une attention particulière aux items figurant sur la liste des mesures de précaution.

Ce manuel vous présente l'ensemble des instructions de fonctionnement et d'entretien nécessaires au maintien de son efficacité maximale. Le propriétaire sera assuré de la fiabilité de la tondeuse, s'il en assure une utilisation et un entretien adéquats.

⚠ ATTENTION:

Cette tondeuse devrait être utilisée et entretenue uniquement par des personnes bien entraînées. Cet appareil peut entraîner de graves blessures à ceux qui ne l'utilisent pas correctement ou qui ne comprennent pas bien son fonctionnement. Afin d'assurer leur protection, nous recommandons aux opérateurs de lire la totalité de ce manuel avant de faire fonctionner la tondeuse.

La limitation des risques et la prévention des accidents dépendent en partie du design et de la configuration de l'équipement. Néanmoins, ces facteurs dépendent aussi de l'attention, de l'intérêt, de la prudence et du niveau d'entraînement des utilisateurs qui assurent l'opération, le transport, l'entretien ainsi que l'entreposage de cet équipement.

NOTE : **Le fabricant du moteur est responsable de toutes les issues relatives au moteur, telles que la performance, l'estimation de puissance, les caractéristiques, la garantie, ainsi que le service après vente.**

Consultez le manuel du propriétaire du moteur, inclus avec l'unité, si vous désirez plus d'informations à propos de celui-ci,

AVERTISSEMENT

- Les gaz d'échappement du moteur, certaines de ses composantes et d'autres éléments du véhicule contiennent ou émettent des produits chimiques qui, d'après les représentants de l'état de la Californie, peuvent provoquer le cancer, engendrer des anomalies congénitales et nuire au système reproductif.
- Cette unité est équipée d'un moteur à combustion interne et ne devrait pas être utilisée sur des terrains bruts gazonnés, boisés ou couverts de broussailles si le système d'échappement n'est pas protégé par un pare-étincelles conforme aux lois applicables (s'il y a lieu). L'opérateur devra assurer le bon fonctionnement du pare-étincelles en question.
- Dans l'état de la Californie, les éléments mentionnés ci-dessus sont requis par la loi (Section 4442 du California Public Ressources Code). Les lois peuvent être similaires dans d'autres états. La loi fédérale s'applique aux territoires appartenant à l'état fédéral. Il est possible d'obtenir un silencieux pare-étincelles en option.

IMPORTANT

CONSIGNES DE SÉCURITÉ

CE SYMBOLE ATTIRE VOTRE ATTENTION SUR DES CONSIGNES DE SÉCURITÉ IMPORTANTES QUI, SI ELLES NE SONT RESPECTÉES, PEUVENT METTRE EN DANGER NON SEULEMENT VOTRE PERSONNE ET VOS BIENS, MAIS AUSSI CEUX D'AUTRUI. VEUILLEZ LIRE ET RESPECTER L'ENSEMBLE DES CONSIGNES DE CETTE NOTICE D'UTILISATION AVANT DE VOUS SERVIR DE CETTE MACHINE. LE NON-RESPECT DE CES CONSIGNES PEUT ENTRAÎNER DES BLESSURES CORPORELLES. **VEUILLEZ RESPECTER L'AVERTISSEMENT QUI ACCOMPAGNE CE SYMBOLE.**

AVERTISSEMENT	Votre tondeuse à gazon doit être utilisée conformément aux consignes de sécurité qui figurent dans cette notice d'utilisation. Comme avec tout appareil motorisé, une négligence ou une erreur de la part de l'opérateur peut entraîner des blessures graves. Cette tondeuse à gazon peut amputer les mains ou les pieds et peut projeter des débris. Par conséquent, le non respect de ces consignes peut causer des blessures corporelles graves et même mortelles.

LES MESURES DE PRÉCAUTION

A. UTILISATION EN GÉNÉRALE

1. Assurez-vous de lire et de bien comprendre toutes les instructions présentées sur la machine et dans cette notice d'utilisation avant l'utilisation initiale. Conservez ce manuel en lieu sûr pour consultation ultérieure et pour commander des pièces de rechange.

2. Défendez à quiconque n'a pas lu ce manuel d'utiliser cet appareil. Familiarisez-vous avec les commandes et apprenez à immobiliser l'appareil rapidement.

3. N'approchez jamais vos mains ou vos pieds du plateau de coupe ou près d'une pièce en mouvement.

4. Nettoyez la zone de travail pour quelle soit exempte d'objets tels des pierres, des jouets, des fils, etc. qui pourraient être ramassés et projetés par les lames. De petits objets peuvent être oubliés et pourraient être projetés accidentellement par la tondeuse dans n'importe quelle direction et causer des blessures à l'opérateur comme à toute autre personne présente. Pour éviter de telles blessures, il est préférable de garder les enfants, les animaux de compagnie, les collègues de travail ou les simples spectateurs à une distance d'au moins 75 pieds de la tondeuse lorsqu'elle est en marche. Portez toujours des lunettes de sécurité munies de protection latérale ou des lunettes étanches lors de l'utilisation, le réglage ou la réparation de cet appareil de façon à éviter les blessures aux yeux. Arrêtez les lames lorsque vous traversez une allée gravelée, un trottoir ou une route.

5. Assurez-vous que personne ne pénètre le périmètre de travail. Arrêter l'appareil si quelqu'un entre dans cette zone.

6. Ne transportez jamais de passagers.

7. Débrayez les lames avant de passer en marche arrière. Regardez toujours vers le sol et vers l'arrière avant de reculer et en reculant.

8. Vérifiez la direction de la goulotte d'éjection et ne l'orientez jamais vers des personnes. N'utilisez jamais l'appareil sans que le sac de récupération ou le déflecteur ne soient installés.

9. Ralentissez avant de tourner. Conduisez l'appareil en douceur. Évitez les excès de vitesse et les manœuvres brusques.

10. Ne laissez jamais l'appareil en marche sans supervision.
Immobilisez les lames, débrayez la prise de force, appliquez le frein à main, arrêtez le moteur et retirez la clé avant de procéder au démontage.

11. Arrêtez le mouvement des lames lorsque vous n'êtes pas en train de tondre.

12. Arrêtez le moteur et attendez que les lames soient complètement arrêtées avant de (a) enlever le ramasse-herbe ou de dégager la bouche d'évacuation, ou (b) de procéder à des réparations, des réglages ou avant d'enlever du gazon ou tout autre débris.

13. Travaillez en plein jour ou avec un éclairage artificiel adéquat.

14. N'utilisez pas cet appareil lorsque vous êtes en état d'ébriété ou sous l'effet de médicaments.

15. Portez une attention particulière à la circulation lorsque vous traversez les routes ou lorsque vous travaillez à proximité de celles-ci.

16. Soyez très prudents lorsque vous chargez ou lorsque vous déchargez cet appareil sur une remorque ou dans un camion. Cet appareil ne devrait pas être conduit, mais plutôt être poussé manuellement pour descendre ou monter une rampe lors de son chargement ou de son déchargement, car il pourrait basculer et provoquer de sérieuses blessures.

17. Une fois débarqué de l'appareil, l'opérateur ne devrait jamais procéder à un ajustement de la hauteur de coupe pendant que le moteur est en marche.

18. Portez des chaussures de travail solides et à semelles antidérapantes ainsi que des vêtements ajustés afin d'éviter que ces derniers ne se prennent dans les pièces mobiles. Faites aussi attention aux bijoux qui pourraient se prendre dans les pièces mobiles. N'utilisez jamais cet équipement si vous êtes pieds nus, ou si vous portez des sandales ou des souliers de course.

19. Assurez-vous qu'il y a suffisamment d'espace au-dessus de votre tête lorsque vous vous engagez sous des fils électriques, des haubans, des ponts ou des branches d'arbre basses, de même lorsque vous entrez ou lorsque vous sortez d'un bâtiment, ou dans toute autre situation où vous risquez de vous frapper, d'être poussé en bas de l'appareil et de vous blesser sérieusement.

20. Placez toujours la prise de force des accessoires au neutre, engagez le frein à main et placez l'appareil au neutre avant de faire démarrer le moteur.

21. Votre tondeuse a été conçue pour tondre des pelouses résidentielles normales ne dépassant pas 25 cm. N'essayez pas de tondre de l'herbe très haute, de l'herbe sèche (dans un pré par exemple) ou une pile de feuilles sèches. Les débris peuvent s'accumuler sous le plateau de coupe ou entrer en contact avec le tuyau d'échappement du moteur et, potentiellement, provoquer un incendie.

22. N'utilisez que des accessoires homologués pour cet appareil par Cub Cadet. Veuillez lire, bien comprendre et suivre les instructions qui accompagnent l'accessoire homologué en question.

B. UTILISATION SUR UNE PENTE

Les pentes possèdent un potentiel plus élevé d'accidents, de renversements et de pertes de contrôle pouvant causer de graves blessures corporelles ou même la mort. **TOUTES LES PENTES** demandent une attention particulière de la part de l'opérateur. Si vous ne pouvez pas reculer dans la pente ou si vous n'y êtes pas confortable, ne la tondez pas.

Par mesure de sécurité, utilisez l'inclinomètre fourni dans ce manuel (voir page 35) pour mesurer les pentes du terrain avant d'utiliser cet appareil. Si, selon l'inclinomètre, une pente est supérieure à 15 degrés, n'utilisez pas cet appareil car il pourrait en résulter de graves blessures.

VOUS DEVEZ:

- Tondre parallèlement à la pente, jamais perpendiculairement.
- Enlever tous les obstacles tels que les roches et les branches, etc.
- Faire attention aux trous et aux bosses. Les terrains inégaux peuvent faire verser l'appareil. **Les hautes herbes peuvent cacher des obstacles imprévus.**
- Réduire votre vitesse. Choisissez une vitesse qui vous évitera d'arrêter dans la pente.
- Suivre les recommandations du fabricant quant aux contrepoids à utiliser pour améliorer la stabilité.
- Être encore plus prudent lorsque vous utilisez des équipements ou un ramasse-herbe qui pourrait compromettre la stabilité de l'appareil.
- Vous déplacer **lentement** et **régulièrement** sur les pentes. Ne changez pas brusquement de vitesse ou de direction. Une accélération ou un freinage trop rapide pourrait faire basculer l'appareil et provoquer de sérieuses blessures.
- Éviter de démarrer ou d'arrêter dans les pentes. Lors d'une perte de traction, désengagez les lames et descendez lentement la pente **en ligne droite**.

VOUS NE DEVEZ PAS:

- Tourner dans une pente à moins que ce soit nécessaire; tournez alors lentement et progressivement vers le bas de la pente, si possible.
- Tondre près de précipices, de fossés ou de talus. Une roue dans le vide ou l'affaissement du sol peuvent faire basculer la tondeuse.
- Tondre sur de l'herbe mouillée. Le manque de traction peut causer un dérapage.
- Essayer de stabiliser l'appareil en mettant pied à terre.
- Utiliser le ramasse-herbe dans les pentes abruptes.

C. ENFANTS

Le manque de vigilance de la part de l'opérateur lors de la présence d'enfants peut provoquer de sérieux accidents. Les enfants sont souvent attirés par les appareils et l'activité qui en découle. **N'ASSUMEZ JAMAIS** que les enfants se trouvent au dernier endroit où vous les avez aperçus.

1. Gardez les enfants hors du périmètre de travail et sous le regard attentif d'un adulte autre que l'opérateur.

2. Soyez vigilant et arrêtez l'appareil si des enfants pénètrent le périmètre de travail.

3. Regardez vers l'arrière et vers le bas, au niveau des petits enfants, avant et pendant que vous reculez avec l'appareil.

4. Ne transportez jamais d'enfants, ils peuvent tomber et se blesser sérieusement ou causer une interférence dans l'opération de l'appareil et la rendre moins sécuritaire.

5. Ne jamais permettre à des enfants de moins de 14 ans d'utiliser cet appareil. Les enfants de 14 ans et plus doivent apprendre à utiliser l'appareil et s'en servir uniquement sous la surveillance étroite d'un adulte.

6. Portez une attention particulière lorsque vous approchez l'extrémité d'un bâtiment, des arbustes, des arbres ou tout autre objet qui pourrait réduire votre champs de vision et vous empêcher de constater la présence d'un enfant ou de tout autre risque.

7. Retirez la clé lorsque l'appareil n'est pas sous surveillance pour prévenir toute utilisation non-autorisée.

D. ENTRETIEN ⚠

1. Soyez très prudent avec l'essence et avec les autres carburants. Ce sont des produits hautement inflammables et leurs vapeurs sont explosives.
   a. N'utilisez que des récipients à carburant approuvés.
   b. N'enlevez jamais le bouchon du réservoir et n'ajoutez jamais de carburant lorsque le moteur est en marche. Laissez le moteur refroidir au moins deux minutes avant de remplir le réservoir.
   c. Assurez-vous de replacer le bouchon du réservoir correctement et essuyez toute trace d'essence avant de faire fonctionner le moteur pour éviter tout risque de feu ou d'explosion.
   d. Éteignez toute cigarette ou pipe, tout cigare ou toute autre chaleur incandescente.
   e. Ne faites jamais le plein de carburant à l'intérieur d'un bâtiment car il pourrait en résulter une accumulation de vapeurs d'essence.
   f. Ne remisez jamais l'appareil ou un réservoir de carburant à l'intérieur d'un bâtiment alors que les vapeurs sont susceptibles de venir en contact avec des flammes nues ou des étincelles, tel un pilote de chauffe-eau, une chaufferette ou une fournaise.

2. Ne jamais faire fonctionner l'appareil à l'intérieur d'un endroit clos.

3. De façon à réduire les risques d'incendie, assurez-vous qu'il n'y a pas d'accumulation d'herbes, de feuilles ou d'autres débris. Nettoyez tout déversement d'huile ou de carburant. Laissez l'appareil refroidir au moins 5 minutes avant de le remiser.

4. Assurez-vous que les lames ainsi que toutes les autres pièces mobiles soient arrêtées avant de nettoyer, de réparer ou de vérifier l'appareil. Afin d'éviter tout démarrage accidentel, débranchez le fil de bougie et assurez-vous qu'il ne puisse pas toucher à la bougie d'allumage.

5. Vérifiez souvent les lames et les boulons de montage pour s'assurer qu'ils soient bien serrés. Procédez à un examen visuel des lames pour détecter toute défectuosité (par exemple, une usure excessive, une déformation ou un fendillement). Remplacez les lames avec des lames qui répondent aux spécifications de l'équipement d'origine.

6. Assurez-vous que tous les écrous, les boulons et les vis soient bien serrés pour assurer un état de marche adéquat et sécuritaire.

7. Ne modifiez jamais les dispositifs de sécurité. Vérifiez souvent s'ils fonctionnent correctement. Utilisez tous les protecteurs tels que décrit dans ce manuel.

8. Si vous heurtez un objet, arrêtez immédiatement le moteur, débranchez le fil de bougie et examinez soigneusement la tondeuse. Réparez les dommages éventuels avant de faire fonctionner l'appareil à nouveau.

9. Les éléments du ramasse-herbe peuvent s'user, être endommagés et, par conséquent, exposer des pièces mobiles ou permettre la projection de débris. Par mesure de sécurité, vérifiez souvent ces éléments et remplacez-les, lorsque nécessaire, avec des pièces approuvées par le fabricant.

10. Les lames de tondeuses sont coupantes et peuvent vous blesser. Utilisez des gants ou enroulez des chiffons autour des lames lorsque que vous les manipulez. Manipulez-les en faisant très attention.

11. Vérifiez fréquemment le fonctionnement du frein à main. Ajustez-le et entretenez-le au besoin.

12. Le silencieux, le moteur et les protecteurs de courroies s'échauffent lors de l'utilisation de l'appareil et peuvent causer des brûlures. Laissez-les refroidir avant de les toucher.

13. Ne modifiez jamais le réglage du dispositif de contrôle du régime du moteur et ne faites jamais tourner le moteur à un régime supérieur à celui qui est recommandé par le fabricant, car cela représente un avertissement réel.

14. Observez les lois et règlements concernant la manutention et la mise au rebut des fluides et autres matériaux qui peuvent nuire à l'environnement
    a. Déterminez toujours quelles sont les méthodes de manutention et de mise au rebut recommandées par les agences de protection de l'environnement locales. Des centres de recyclage ont été instaurés pour vous permettre de vous débarrasser de vos produits toxiques sans endommager l'environnement
    b. Utilisez des contenants appropriés lorsque vous vidangez les fluides. N'utilisez pas de contenants qui auraient déjà contenu des breuvages ou autre produit comestible et qui pourraient induire quelqu'un en erreur et l'inciter à boire d'un de ces contenants. Débarrassez-vous des contenants utilisés de la façon appropriée immédiatement après la vidange des fluides.
    c. NE VIDEZ JAMAIS votre huile ou tout autre fluide dans le sol, dans un égout, un ruisseau, un étang, un lac ou tout autre cours d'eau. Observez les règlements des agences de protection de l'environnement lorsque vous vous débarrassez de l'huile, des carburants, des liquides de refroidissement et pour les freins, des filtres, des batteries, des pneus et de tout autre déchet dangereux.

15. Nous déconseillons le recours au nettoyage à haute pression car il pourrait endommager les composantes électriques, les fusées, les poulies, les roulements ou le moteur.

AVERTISSEMENT – VOTRE RESPONSABILITÉ: Ne permettez l'utilisation de cet appareil qu'à des personnes qui ont lu, qui comprennent et qui respectent les avertissements et les instructions qui figurent dans ce manuel et sur l'appareil même.

Étiquettes et décalques de sécurité

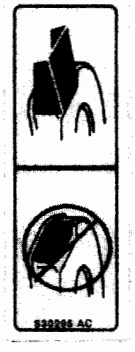

S30296 AC

122272CN

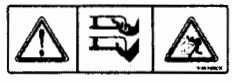

S32356CN

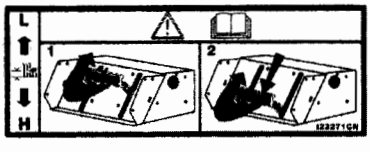

122271CN

S32355CN

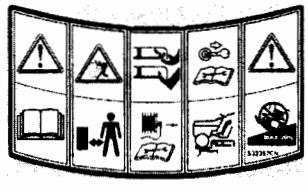

S32357CN

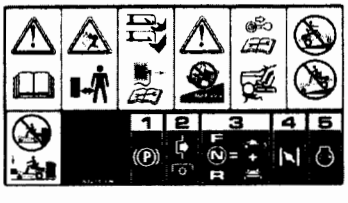

S32353CN

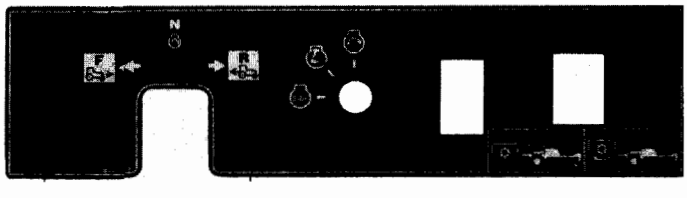

122274CN

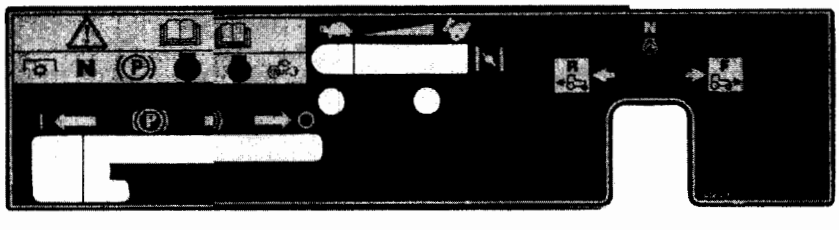

122273CN

LES SPÉCIFICATIONS

Moteur:	Kohler 20HP et 23HP
Type:	Bi-cylindre vertical en V, refroidit à l'air
Filtre à air:	Cartouche de papier
Système de lubrification:	Pressurisé avec filtre à huile, valve de purge avec tuyau flexible
Démarreur:	Électrique, 12 V
Transmission du dispositif de déplacement:	Du moteur à deux pompes hydrauliques à vitesse variable à chaque roue d'entraînement
Plateau de coupe; entraînement:	44" et 50¨ entraînement par courroie
PDF de l'embrayage:	Électrique
Levage du tablier:	Levier à main avec verrouillage pour l'ajustement de la hauteur de coupe
Hauteur de coupe:	1-1/2"(3,8 cm) à 4" (10,2 cm)
Nombre de lames :	3, entraînement par courroie, prise de force depuis le moteur
Commandes:	Allumage du moteur et interrupteur d'allumage; papillon des gaz & étrangleur; leviers de direction gauche et droit ; interrupteur d'embrayage électrique des lames; frein à main; levage du plateau de coupe.
Frein à main:	Timonerie mécanique attachée au levier de freinage
Roues folles avant:	11 x 5,00 – 5
Pression des pneus:	8-10 psi à l'arrière, 20-25 psi roues pivotantes avant
Roues d'entraînement:	18 x 8,50-8 pour l'unité de 44" et 18 x 9,50-8 pour l'unité de 50¨
Châssis:	Acier de construction soudé
Siège:	Siège ajustable. Ajustement de 4" (10 cm), incluant les accoudoirs
Réservoir à essence:	Un réservoir de 5 gallons muni d'une valve de retenue
Vitesse de déplacement:	0 à 11,26 KMH (7 MH) en marche avant. 0 à 4,82 KMH (3 MH) en marche arrière
Instrument :	Horomètre
Poids net:	598lb (44 kg), 618lb (50 kg),

INSTRUCTIONS DE FONCTIONNEMENT

Illustration 1

Horomètre | Commutateur de l'embrayage électrique | Commutateur d'allumage

Illustration 2

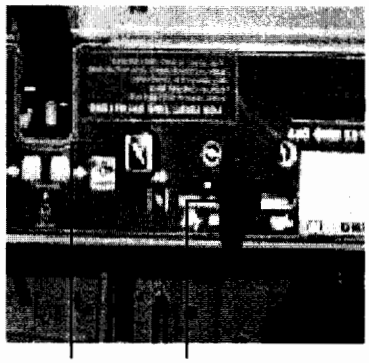

Étrangleur | Levier d'accélération

A. Général

1. Fonctionnement:

a. Ne laissez pas les adultes, les enfants et les animaux domestiques pénétrer le périmètre de travail.
b. Ne laissez pas les leviers de direction retourner à la position neutre (point mort) d'eux-mêmes lorsque vous avancez avec la tondeuse. Tenez toujours les leviers fermement, manipulez-les doucement et évitez les mouvements brusques des leviers lors du démarrage et de l'arrêt de l'appareil.
c. N'utilisez jamais la tondeuse sans avoir, au préalable, installé le dispositif d'évacuation latérale adéquatement et à la position pointant le sol.
d. Dégagez le périmètre de travail de tout débris ou objet (note: les débris et le gazon meuble peuvent réduire l'adhérence des pneus au sol).
e. Travaillez en plein jour ou avec un éclairage artificiel adéquat.
f. Demeurez à l'affût des trous, des gicleurs et de tout autre obstacle caché qui pourraient se trouver sur votre trajectoire.
g. Évitez de conduire près des arbres, des ruisseaux, des fossés, des fosses de sable et de tout autre obstacle.
h. Assurez-vous de regarder derrière vous avant de reculer et en reculant.
i. Réduisez toujours votre vitesse dans les virages et lorsque la pelouse est mouillée.
j. Toujours tondre de haut en bas dans une pente et non en travers de la pente. Ne tondez pas les pentes trop abruptes et ralentissez avant d'effectuer vos virages. Évitez de tourner en descendant une pente et tondez en commençant par le bas de la pente. Usez d'une grande prudence et ralentissez si vous devez tourner en descendant une pente.
k. Soyez prudents lorsque vous traversez des passages gravelés ou des routes. Toujours fermer l'interrupteur de P.D.F. des lames, attendre que les lames s'arrêtent et lever le plateau de coupe à la position transport. Laissez toujours le passage aux autres véhicules.
l. Si vous heurtez un objet solide en tondant, débrayez les lames, placez les leviers de direction au point mort, déplacez le levier de commande du papillon des gaz à lent, engagez le frein à main, éteignez le moteur et retirez la clé de l'interrupteur d'allumage. Inspectez l'appareil pour constater s'il y a dommage ou non. Réparez les dommages, s'il y a lieu. Assurez-vous que les lames soient en bon état et que les boulons de lame sont bien serrés avant de redémarrer le moteur.
m. Ne laissez jamais la tondeuse sans surveillance avant d'avoir effectué les étapes suivantes : débrayez les lames, placez les leviers de direction au point mort, déplacez le levier de commande du papillon des gaz à lent, engagez le frein à main, éteignez le moteur et retirez la clé de l'interrupteur d'allumage.
n. Ne marchez jamais ou ne vous tenez jamais du côté de l'évacuation des herbes coupées lorsque le moteur est en marche. Débrayez les lames si une personne s'approche lorsque vous utilisez la tondeuse.
o. N'utilisez jamais l'appareil sans que le plateau de coupe n'y soit monté.

p. Assurez-vous que la tondeuse et plus particulièrement le moteur et les composantes hydrauliques soient exempts de feuilles, de graisse ou de gazon pour réduire le risque d'incendie et pour faciliter le refroidissement.

2. Sensibilisation à la sécurité lors de l'utilisation de la tondeuse

a. N'utilisez pas l'appareil dans des pentes excédant 15 degrés (pente de 27%, par exemple)
b. Évitez d'effectuer des virages en descendant les pentes, si possible. Roulez lentement et prudemment.
c. Évitez d'effectuer des virages dans les pentes car la traction y est réduite au minimum.
d. Évitez d'orienter la goulotte d'éjection de la tondeuse vers des routes, des bâtiments, des terrains de jeux, des stationnements, d'autres appareils, des animaux ou vers d'autres personnes.
e. Évitez d'utiliser cet appareil ou utilisez-le avec une extrême prudence lorsque le périmètre de travail est mouillé, instable ou glissant.
f. Soyez extrêmement prudents lorsque le sol est couvert de gazon coupé, de feuilles, d'aiguilles de pins ou de débris car la traction peut alors être réduite.
g. Ralentissez avant d'amorcer un virage et arrêtez complètement avant d'effectuer une manœuvre au rayon de braquage zéro.
h. N'arrêtez pas et ne stationnez pas l'appareil au-dessus de matériaux combustibles tels le gazon séché, les feuilles, les débris, etc.

3. Tondre le gazon tout en produisant un effet de bandes

a. Visez un point à l'autre extrémité du périmètre de travail (poteau, arbre, arbuste, etc.).
b. Si vous devez tondre de grandes pentes, commencez dans le bas pour que les virages s'effectuent en montant plutôt qu'en descendant.
c. Alignez la tondeuse de façon à ce qu'elle vise la cible choisie à l'autre extrémité du périmètre de travail.
d. Accélérez doucement pour vous familiariser avec les conditions de coupe, du terrain et avec les commandes de l'appareil tout en visant le point de repère choisi. N'allez pas trop vite car cela pourrait nuire à la qualité de la coupe et vous empêcher de contrôler adéquatement la vitesse et la direction de l'appareil.
e. À l'approche de la fin de la bande, ralentissez ou arrêtez complètement avant de tourner. Le virage en U est recommandé à moins qu'il ne soit nécessaire de recourir au virage à rayon de braquage zéro. Ce qui permettra d'éviter d'endommager le terrain lors des virages en U, en plus d'être sécuritaire, dépendra de divers facteurs incluant: la vitesse lors du virage, le rayon du virage, le motif de la bande de roulement, le coefficient de traction du pneu à la surface et le degré de la pente de la surface de traction.
f. N'oubliez pas que l'appareil ne doit ni avancer ni reculer lorsque l'on entame un virage à rayon de braquage zéro, autrement la pelouse pourrait être endommagée.
g. De façon à prévenir l'apparition d'ornières ou de rainures, modifiez la direction des bandes à tondre d'environ 45 degrés, à chaque fois que vous tondez un périmètre donné.

B. Commandes

1. **Allumage du moteur et commutateur d'allumage:** (Voir illustration1.)
Sur le boîtier d'instrument situé sous le côté droit du siège de l'opérateur. Le circuit d'allumage est fermé lorsque la clé est insérée et tournée de 45 degrés dans le sens des aiguilles d'une montre. Tourner la clé plus loin crée une pression sur un ressort qui assure le démarrage du moteur. Le moteur ne pourra toutefois démarrer que si le commutateur d'embrayage des lames est en position fermée, si le frein à main est engagé et si les leviers de directions gauche et droit sont placés au point mort. L'opérateur devrait retirer la clé du commutateur d'allumage à chaque fois qu'il quitte le siège de la tondeuse.

2. **Commandes du papillon des gaz du moteur:** (Voir illustration 2.)
Situées sur le côté gauche de la tondeuse à côté du siège de l'opérateur. Déplacer les commandes du papillon des gaz de l'arrière vers l'avant fera passer la vitesse du moteur de lent à rapide. Ne dépassez pas le point de détente sinon l'étrangleur sera activé.

3. **Leviers de direction gauche et droit:** (Voir illustration 3.)
Ces leviers articulés s'écartent vers le côté à la position neutre pour permettre à l'opérateur de s'asseoir ou de quitter le siège de la tondeuse. Une fois assis, l'opérateur ramène les leviers à la position normale d'utilisation, soit à une distance égale à la longueur d'un avant-bras pour favoriser le confort de l'opérateur. Ces leviers contrôlent tous les mouvements de la tondeuse. Pousser les deux leviers vers l'avant fera avancer la tondeuse. Tirer les deux leviers vers l'arrière fera reculer la tondeuse. Pousser un levier en avant de l'autre levier fera en sorte que la roue tractrice située sur le côté du levier avancé tournera plus rapidement que l'autre, ce qui fera tourner l'appareil du côté de cette dernière. Si un levier est poussé vers l'avant alors que l'autre est tiré de la même distance vers l'arrière, une roue tractrice reculera et la tondeuse tournera sur elle-même dans un espace ne dépassant pas sa propre longueur.

Pour démarrer le moteur, les deux leviers de direction doivent être repoussés vers l'extérieur à la position neutre; le frein à main doit être engagé et le commutateur d'embrayage des lames doit être à la position fermé (OFF). Une fois le moteur démarré, le frein à main doit être désengagé avant de mettre les leviers de direction en position de marche sinon le moteur sera automatiquement fermé.

Note: **Une fois relâchés, les leviers de direction retourneront à la position neutre, mais c'est l'opérateur qui devrait assurer qu'ils soient à la position neutre. L'appareil pourrait avancer doucement si les leviers ne sont pas adéquatement placés à la position neutre.**

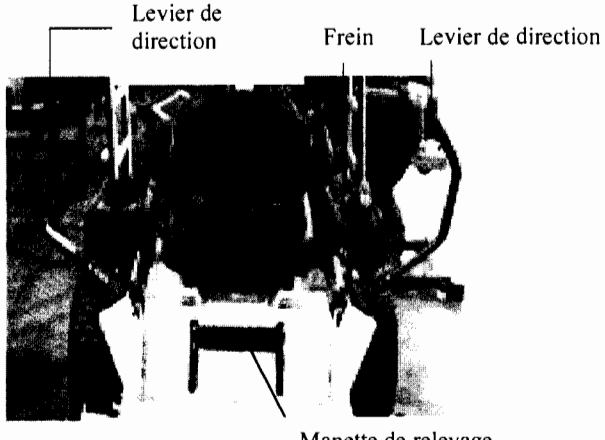

Illustration 3

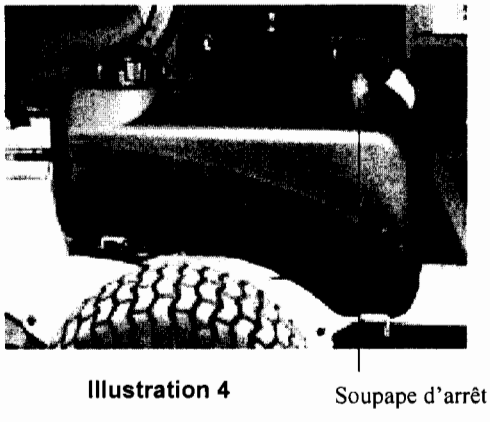

Illustration 4

4. **Interrupteur d'embrayage électrique des lames:** (Voir illustration 1.)
Situé sur le côté droit de la tondeuse à côté du commutateur d'allumage. C'est un interrupteur à tirer ou à pousser qui contrôle le système d'embrayage électrique des lames en fournissant le courant qui assure la prise de force des lames de coupe. Le commutateur doit être fermé pour qu'il soit possible de démarrer le moteur et il devrait toujours être fermé lorsqu'un individu s'approche de la tondeuse ou lorsque le plateau de coupe est relevé à la position de transport. Le courant ne se rendra plus au système d'embrayage électrique si l'opérateur quitte le siège de l'appareil.

5. **Frein à main:** (Voir illustration 3.)
Situé sur le côté gauche du véhicule. La poignée est un levier décentré qui, une fois tiré vers l'arrière, **permet** d'appliquer les freins à tambour sur les roues d'entraînement. Le frein doit être engagé lors du démarrage du moteur.

6. **Manette de relevage du plateau de coupe :** (Voir illustration 3.)
Située sur le tableau placé devant le siège. Relevez le plateau de coupe à la position de transport en tirant la manette vers l'arrière, puis en la tirant vers le haut. Pour abaisser le plateau de coupe, tirez la manette de relevage du plateau de coupe vers l'arrière puis descendez-la à la position désirée.

7. **Soupape d'arrêt:** (Voir illustration 4).
Située sur le dessus du réservoir à essence. Elle stoppe le débit d'essence vers le moteur lorsqu'on la tourne dans le sens des aiguilles d'une montre, jusqu'à ce qu'elle cesse de tourner. Si on la tourne dans le sens inverse des aiguilles d'une montre, elle s'ouvrira et permettra au débit d'essence d'aller jusqu'au moteur. Fermez cette soupape lorsque vous ne prévoyez pas utiliser la tondeuse pour une période de 30 minutes ou plus, vous éviterez ainsi de noyer le moteur.

8. **Levier d'ajustement du siège:**
Le levier d'ajustement du siège est situé sous le siège. Il est utilisé pour avancer ou pour reculer le siège. Pour placer le siège à la position désirée, il suffira de tirer le levier d'ajustement du siège vers la gauche, puis de pousser le banc vers l'avant ou vers l'arrière. Pour verrouiller le siège à la position désirée obtenue, relâchez le levier.

9. **Horomètre:** (Voir illustration 1).
Situé sur le côté droit de la tondeuse derrière le commutateur d'allumage. L'horomètre affiche le temps de fonctionnement.

Note: Un indicateur clignotant affichant "LUBE" s'activera aux intervalles recommandés pour la lubrification. Un indicateur clignotant affichant "OIL" s'activera aux intervalles recommandés pour vous aviser de procéder au changement de l'huile à moteur et du filtre.

10. **Levier d'étrangleur:** (Voir illustration 2).
L'étrangleur est intégré au système de contrôle du papillon des gaz qui est opéré manuellement. Placez l'étrangleur à la position ON (complètement à l'avant), aidera le moteur lors du démarrage initial. L'étrangleur devrait être fermé lors de l'utilisation.

C. Réglages initiaux

1. Vérifier le niveau des fluides et les pneus:

Note: Ces vérifications devraient être effectuées quotidiennement avant de démarrer le moteur.

a. **Essence:** Utilisez un grade de qualité d'essence régulière sans plomb pour remplir le réservoir à essence situé près du moteur, sur le côté gauche de la tondeuse. Arrêtez de remplir le réservoir lorsque l'essence est à environ 3 centimètres du bouchon. NE PAS TROP REMPLIR. On doit laisser un espace pour le volume d'expansion
b. **Huile à moteur:** (Remplie à l'usine avant l'envoi). Retirez la jauge, essuyez-la puis insérez-la à nouveau. Retirez-la puis vérifiez le niveau d'huile. S'il est inférieur au niveau recommandé pour le fonctionnement normal de l'appareil, ajoutez de l'huile dans le tube de remplissage jusqu'à ce que vous atteignez le maximum recommandé pour le fonctionnement normal de l'appareil.

Note: Moteur à essence: Référez-vous au manuel du moteur pour déterminer le type d'huile à utiliser.

c. **Liquide hydraulique:** (Remplie à l'usine avant l'envoi.) Le liquide hydraulique est à l'intérieur de la transmission hydrostatique et n'a pas à être vérifié ou remplacé.
d. **Pneus:** 8 à 10 livres au pouce carré à l'arrière, 20 à 25 livres au pouce carré pour les roues pivotantes avant.

Note: Les pneus neufs sont plus gonflés que ce qui est nécessaire pour permettre d'installer le talon des jantes adéquatement. La pression normale d'utilisation des pneus arrières est de 8 à 10 livres au pouce carré. La pression des roues pivotantes avant devrait être de 20 à 25 livres par pouce carré.

2. Assurez-vous que tous les écrous, les boulons et les vis soient serrés.

3. **Vérifiez la tension des courroies d'entraînement du plateau de coupe.**
   a. Enlevez le couvercle du plateau de coupe.
   b. La tension des courroies d'entraînement du plateau de coupe est maintenue par un mécanisme à ressort qui s'ajuste pour compenser pour l'usure et l'étirement.
   c. Examinez les courroies pour tout signe d'usure excessive, de fendillement ou d'effilochage. Remplacez les courroies si vous dénotez un de ces éléments.
   d. Replacez le couvercle du plateau de coupe.

4. **Ajustez le plateau de coupe:** La hauteur de coupe s'ajuste en échelons de 1/2" (12mm) variant de 1-1/2" (35mm) à 4" (102mm). N'essayez pas de lever le plateau de coupe de la tondeuse à plus de 4" (102mm), car vous pourriez endommager certaines composantes de votre tondeuse. Vous pourriez avoir à ajuster le plateau de coupe pour obtenir l'angle de coupe idéal. Suivez la procédure indiquée ci-dessous pour ajuster l'angle du plateau de coupe.
   a. Stationnez la tondeuse sur une surface plate et pavée, engagez le frein à main, fermez le moteur, retirez la clé du commutateur d'allumage, débranchez la bougie d'allumage et, à l'aide du levier de transport, baissez le plateau de coupe en position de coupe.
   b. Prenez une règle, un crayon et une feuille de papier puis mesurez et notez la distance qu'il y a entre la surface pavée et le dessous de la lame à l'avant et à l'arrière du plateau de coupe et de chaque côté de la tondeuse. (Quatre mesures).

Note: **Le rebord avant du plateau de coupe devrait être de 1/8" à 1/4" (3 à 6mm) plus bas que le rebord arrière du plateau de coupe, pour que les lames ne coupent le gazon que dans la moitié avant de leur rotation. Ceci permet de réduire la friction et nécessite une puissance moins importante.**

   c. Ne procédez à aucun ajustement si les dimensions à l'avant du plateau de coupe sont de 1/8" à 1/4" (3 à 6mm) inférieures à celles mesurées de chaque côté arrière de la tondeuse. Autrement, vous devrez ajuster l'avant du plateau de coupe (voir illustration 5).

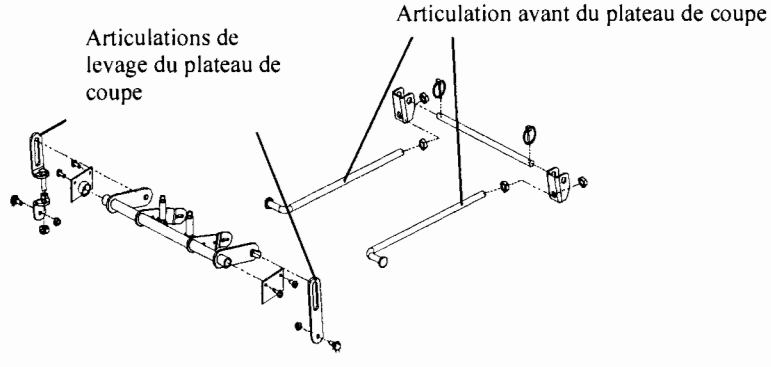

Illustration 5

   d. Abaissez le plateau de coupe de la tondeuse à la position de coupe. À l'aide d'une clé, desserrer les écrous de blocage sur l'arrière du support de la barre de stabilisation du plateau de coupe, ajuster le plateau de coupe vers le haut ou vers le bas. À l'aide d'une clé, desserrez les écrous de blocage à l'avant de la barre de stabilisation du plateau de coupe en faisant quelques tours dans le sens des aiguilles d'une montre ou dans le sens contraire des aiguilles d'une montre. Répétez cette procédure du côté opposé de la tondeuse. Resserrez les boulons lorsque le plateau de coupe est ajusté.
   e. Ajustez le niveau (latéral) pendant que le plateau de coupe est encore en position de coupe. À l'aide d'une clé, desserrer l'écrou supérieur du côté gauche de la barre de stabilisation du plateau de coupe. Pour ajuster un côté du plateau, tourner l'écrou quelques tours dans le sens des aiguilles d'une montre ou dans le sens contraire des aiguilles d'une montre. Resserrez ensuite les écrous.

f. Levez le plateau de coupe à la position de transport à l'aide du levier de transport.
g. Utilisez le levier de transport pour abaisser le plateau de coupe à la position de coupe puis répétez l'étape ¨b¨ pour assurer que l'angle et la hauteur de coupe désirés ont été obtenus. Répétez les étapes ¨c¨ à ¨f¨ si les mesures ne sont pas adéquates.

5. Lubrifiez toutes les pièces incluses dans la section entretien.

D. Réglages et opération de la tondeuse à rayon de braquage zéro

AVERTISSEMENT:

Relisez les mesures de sécurité applicables lors de l'opération de l'appareil.

Les procédures suivantes sont recommandées pour les opérateurs d'appareils à siège qui ont la capacité d'effectuer des virages à rayon de braquage zéro.

1. Orientation:

a. Lisez le manuel de l'opérateur au complet.
b. Assoyez-vous sur le siège de l'appareil, ajustez le siège vers l'avant ou l'arrière, puis ajustez les commandes de direction/ vitesse (elles peuvent être ajustées de l'avant à l'arrière et du haut vers le bas – une clé 9/16" est requise).
c. Familiarisez-vous avec les commandes de l'appareil, ses instruments, ses affiches et ses dispositifs de sécurité.
d. Déplacez (ou faites déplacer) l'appareil vers un endroit sécuritaire, plat et sans obstacles, ni personnes ou animaux.

2. Opération initiale:

a. Utilisez de l'équipement de protection pour vos yeux, vos mains, vos oreilles, vos pieds, vos jambes, votre tête et toute autre partie de votre corps, si nécessaire – par exemple, des lunettes de sécurité, des gants, des bouche-oreilles, des bottes, un chapeau, etc.

AVERTISSEMENT:

La protection de l'ouïe doit être assurée pour tous les opérateurs qui s'exposent pour plus de deux (2) heures à la fois.

b. Assurez-vous qu'il n'y a pas de spectateurs, d'animaux et surtout d'enfants dans le périmètre de travail.
c. Nettoyez la zone de travail pour quelle soit exempte d'objets tels des débris, des branches, des pierres, des fils, des os ou tout autre objet qui pourraient blesser quelqu'un, endommager l'appareil ou des installations à proximité.
d. Inspectez l'appareil pour assurer que:
   1. Tous les dispositifs protecteurs (incluant le déflecteur de la tondeuse) soient installés adéquatement, qu'ils soient sécuritaires et fonctionnels.
   2. Il n'y a pas de fuite d'essence ou d'huile et que les bouchons, tuyaux ou toutes autres pièces soient bien en place.
   3. Il n'y a aucun matériel manquant ou mal installé.
   4. Aucune pièce non-approuvée n'a été installée sur l'appareil.
   5. Toutes les affiches de sécurités sont adéquatement placèes et lisibles.
e. Cet appareil est conçu pour une utilisation par une seule personne à la fois! On ne doit jamais avoir de passager !
f. Pour faire démarrer le moteur de cet appareil:

   1. Assurez-vous que le frein à main est engagé, que les deux manettes de direction sont à la position neutre (vers l'extérieur) et que la prise de force (aussi nommée commutateur d'embrayage électrique des lames) est fermée (vers le bas).
   2. Poussez l'étrangleur et les commandes de vitesse du moteur (papillon des gaz) au fond de leurs créneaux.

3. Insérez la clé dans le commutateur d'allumage, tournez la clé vers le contact chargé par ressort, maintenez la clé dans cette position jusqu'à ce que le moteur démarre puis relâchez, (elle reviendra à la position de marche (ON).
4. Tirez tranquillement l'étrangleur / papillon des gaz vers l'arrière. Il sera peut-être nécessaire d'utiliser l'étrangleur, partiellement, pendant quelques minutes si le moteur est "froid". N'oubliez pas de remettre l'étrangleur / papillon des gaz en place lorsque le moteur est réchauffé.

g. Vérifiez les dispositifs de sécurité:

1. Après avoir engagé le frein à main, déplacez un des leviers de direction (commande de la vitesse/direction) de la position neutre/démarrage vers la position neutre (de l'extérieur vers le centre de l'appareil) – le moteur devrait cesser de fonctionner. Remettez les leviers de direction à la position neutre/démarrage et le moteur devrait fonctionner à nouveau.
2. Répétez cette procédure avec le levier de direction opposé.
3. Après avoir engagé le frein à main et avec les leviers de direction dans la position neutre/démarrage, poussez la commande de vitesse du moteur complètement vers l'avant (vitesse la plus rapide du dispositif de ralenti), engagez la commande de PDF (tirer vers le haut), puis enlevez-vous du siège, le moteur devrait cesser de fonctionner. Le moteur devrait se remettre à fonctionner si vous vous assoyez à nouveau. Fermez la PDF en enfonçant le commutateur.

h. Pour avancer avec l'appareil:

1. Établissez le régime du moteur à 2000 à 2500 T/MN (consultez le tachymètre offert en option situé sur le tableau de commande droit). Vous devrez l'augmenter à la vitesse maximale (3525 à 3675 T/MN) lorsque vous vous serez familiarisé avec l'appareil.
2. Relâchez le frein à main.
3. Déplacez les deux leviers de direction de la position neutre / démarrage à la position neutre (vers le centre de l'appareil). Poussez lentement les deux leviers de direction vers l'avant, jusqu'à ce que l'appareil commence à avancer – relâchez les leviers de direction et l'appareil devrait s'arrêter. Plus vous poussez les leviers de direction vers l'avant, plus l'appareil ira rapidement de l'avant. L'appareil devrait cesser d'avancer si vous relâchez les leviers de direction (ceci est un contrôle de sécurité, la procédure normale implique plutôt que l'opérateur ramène lentement les leviers de direction à la position neutre).
4. Ne poussez pas les leviers de direction rapidement vers l'avant, car cela pourrait endommager la pelouse ou provoquer une réduction de la traction et / ou de l'instabilité.
5. Pour effectuer un virage, avancez un des leviers de direction devant l'autre et l'appareil tournera du côté opposé au levier qui aura été poussé vers l'avant — par exemple, pour tourner dans le sens des aiguilles d'une montre (vers la droite), poussez le levier de direction GAUCHE devant celui de droite. De même, pour tourner dans le sens contraire des aiguilles d'une montre (vers la gauche), poussez le levier de direction DROIT devant celui de gauche. NOTE: Dans le cas où un levier de direction est à la position neutre et que l'autre est avancé, le pneu du côté où doit avoir lieu la rotation ne tournera pas et l'appareil pivotera – la pelouse pourrait alors être endommagée (si vous êtes sur le gazon) et les pneus ainsi que la surface de traction pourraient subir des dommages. Dans le cas où le levier de direction du côté où le virage doit être effectué n'est pas replacé adéquatement à la position neutre, le pneu du côté du virage continuera à tourner et vous effectuerez un virage en U, ce qui pourrait, mais dans une moindre mesure, endommager la pelouse ainsi que la surface de traction et les pneus.

i. Pour RECULER:

1. Assurez-vous qu'il n'y a ni personnes, ni animaux, ni obstacles derrière l'appareil. Regardez à l'arrière de l'appareil et soyez extrêmement prudent.
2. Tirez lentement les deux leviers de direction vers l'arrière jusqu'à ce que l'appareil commence à reculer, relâchez les leviers de direction et l'appareil devrait s'arrêter. Plus vous tirez les leviers de direction vers l'arrière, plus l'appareil reculera rapidement. L'appareil devrait cesser de reculer si vous relâchez les leviers de direction (ceci est un contrôle de sécurité, la procédure normale implique plutôt que l'opérateur ramène lentement les leviers de direction à la position neutre).

3. Ne déplacez pas les leviers de direction rapidement, car cela pourrait endommager la pelouse et\ ou provoquer une réduction de la traction.
4. Pour effectuer un virage, avancez un des leviers de direction devant l'autre et l'appareil tournera du côté opposé au levier qui aura été poussé vers l'avant — par exemple, pour tourner dans le sens des aiguilles d'une montre (vers la droite), poussez le levier de direction GAUCHE devant celui de droite. De même, pour tourner dans le sens contraire des aiguilles d'une montre (vers la gauche), poussez le levier de direction DROIT devant celui de gauche. NOTE: Dans le cas où un levier de direction est à la position neutre et que l'autre est avancé, le pneu du côté ou doit avoir lieu la rotation ne tournera pas et l'appareil pivotera, la pelouse pourrait alors être endommagée (si vous êtes sur le gazon) et les pneus ainsi que la surface de traction pourraient subir des dommages. Dans le cas où le levier de direction du côté où le virage doit être effectué n'est pas replacé adéquatement à la position neutre, le pneu du côté du virage continuera à tourner et vous effectuerez un virage en U, ce qui pourrait, mais dans une moindre mesure, endommager la pelouse ainsi que la surface de traction et les pneus.

j. Pour effectuer un virage à rayon de braquage zéro:
   1. Veuillez noter que vous ne pouvez effectuer un virage à rayon de braquage zéro si l'appareil avance ou s'il recule, vous devez au préalable immobiliser l'appareil.
   2. Pour tourner dans le sens des aiguilles d'une montre, déplacez le levier de direction GAUCHE lentement vers l'avant tout en tirant le levier de direction DROIT vers l'arrière. L'appareil devrait cesser de tourner si vous relâchez les deux leviers de direction.
   3. Pour tourner dans le sens contraire des aiguilles d'une montre, déplacez le levier de direction DROIT lentement vers l'avant tout en tirant le levier de direction GAUCHE vers l'arrière. L'appareil devrait cesser de tourner si vous relâchez les deux leviers de direction. (Ceci est un contrôle de sécurité, la procédure normale implique plutôt que l'opérateur ramène lentement les leviers de direction à la position neutre).

3. **Démarrage du moteur:**
   a. Ouvrez la soupape d'arrêt.
   b. Assoyez-vous sur le siège. Engagez le frein à main.
   c. Déplacez les leviers de direction gauche et droit vers l'extérieur, à la position neutre.
   d. Fermez le commutateur d'embrayage électrique des lames.
   e. Poussez l'étrangleur/papillon des gaz en pleine position.
   f. Insérez la clé dans le commutateur d'allumage et tournez la clé à la position de démarrage (On).
   g. Tournez la clé dans le commutateur d'allumage dans le sens des aiguilles d'une montre jusqu'à la position de démarrage et ce jusqu'à ce que le moteur démarre.

Note: N'actionnez pas le démarreur pendant plus de dix secondes à la fois, car vous pourriez l'endommager. Si le moteur ne démarre pas, attendez 30 secondes, puis essayez à nouveau.

   h. Moteur à essence: repoussez graduellement l'étrangleur/papillon des gaz vers le fond pendant que le moteur se réchauffe.

4. **Utilisation de la tondeuse:** L'utilisation d'une tondeuse à rayon de braquage zéro diffère de celle d'une tondeuse à conducteur porté. La tondeuse à rayon de braquage zéro offre une plus grande manœuvrabilité et demande moins d'efforts. Son utilisation permettant de contrôler des virages au rayon de braquage zéro du bout des doigts demande toutefois un peu de pratique. Nous vous recommandons fortement de trouver un endroit où vous pourrez pratiquer l'utilisation de la tondeuse pendant une trentaine de minutes sans être dérangé.
   a. Prenez place sur le siège de l'opérateur.
   b. Démarrez le moteur.
   c. Soulevez le plateau de coupe à la position de transport à l'aide du levier de relevage. Assurez-vous que le commutateur d'embrayage des lames est fermé.
   d. Une fois le moteur réchauffé, réglez le régime du moteur à la position rapide.
   e. Désengagez le frein à main.
   f. Repliez les leviers de direction en position de fonctionnement.

AVERTISSEMENT:
Ne laissez pas les leviers de direction retournez d'eux-mêmes à la position neutre lorsque vous avancez avec la tondeuse. Tenez toujours les leviers de direction fermement tout en évitant les mouvements brusques au démarrage et à l'arrêt.

g. Pour avancer, il suffira de pousser les deux leviers de direction légèrement vers l'avant. Plus les leviers sont déplacés loin vers l'avant plus la tondeuse avancera rapidement.
h. Pour reculer, il suffira de tirer les deux leviers de direction légèrement vers l'arrière. Plus les leviers sont déplacés loin vers l'arrière, plus la tondeuse reculera rapidement.
i. Pour tourner, tirez le levier correspondant au côté sur lequel il convient de tourner. Plus le levier est tiré, plus le virage sera abrupte et rapide. Au début, évitez d'effectuer cette opération trop rapidement.
j. Lorsque vous aurez maîtrisé l'utilisation de la tondeuse, abaissez le tablier de coupe en position de coupe et tirez sur le commutateur d'embrayage électrique des lames pour enclencher la rotation des lames.
k. Pratiquez-vous à tondre des bandes droites. Une fois à l'aise, pratiquez-vous à contourner des obstacles comme les arbres.

5. Le stationnement de la tondeuse:

a. Fermez le commutateur d'embrayage électrique des lames.
b. À l'aide de la manette de levage du plateau de coupe, soulevez le plateau de coupe à la position de transport.
c. Conduire la tondeuse à son lieu de nettoyage ou d'entreposage.
d. Déplacez le papillon des gaz à Lent.
e. Placez les leviers de direction au point mort.
f. Engagez le frein à main.
g. Fermez le commutateur d'allumage et retirez la clé.
h. Fermez les valves de retenue.

L'ENTRETIEN ET LE SERVICE

AVERTISSEMENT:
Avant de procéder à l'entretien de la tondeuse, débranchez les câbles de bougie ou retirez la clé du commutateur d'allumage afin de prévenir tout risque de démarrage accidentel.

A. Nettoyage du plateau de coupe

IMPORTANT : Assurez-vous que la goulotte de la tondeuse ne soit pas dirigée vers les personnes, enfants, animaux, votre habitation ou des voitures en stationnement.

a. Placez l'unité à un endroit dégagé et de niveau sur votre pelouse, situé près d'un robinet, pour permettre le branchement d'un boyau d'arrosage.
b. Assurez-vous que l'interrupteur de P.D.F. soit à la position arrêt. (OFF)
c. Placez le levier d'embrayage ou la pédale de contrôle à la position neutre.
d. Engagez le frein à main et placez la clé de contact à la position arrêt (STOP), pour éteindre le moteur.
e. Visez le raccord à boyau (inclus avec l'ensemble de manuel) au bout de votre boyau d'arrosage. Voir l'illustration 7.
f. Branchez le raccord au gicleur situé sur le plateau de coupe. (Voir l'illustration 7). Ouvrez l'arrivée d'eau.

g. Prenez place sur le tracteur, démarrez le moteur et placez le levier des gaz à la position rapide. (Lapin)
h. Engagez la prise de force (P.D.F.).
i. Tout en restant assis sur le siège du tracteur, laissez la tondeuse engagée pendant environ deux (2) minutes par nettoyage.
j. Placez l'interrupteur de la prise de force (P.D.F.) à la position arrêt.
k. Arrêtez le moteur.
l. Fermez l'arrivée d'eau et débranchez le raccord du gicleur.
m. Nettoyez les débris provenant d'en dessous de la tondeuse et en disposer proprement.

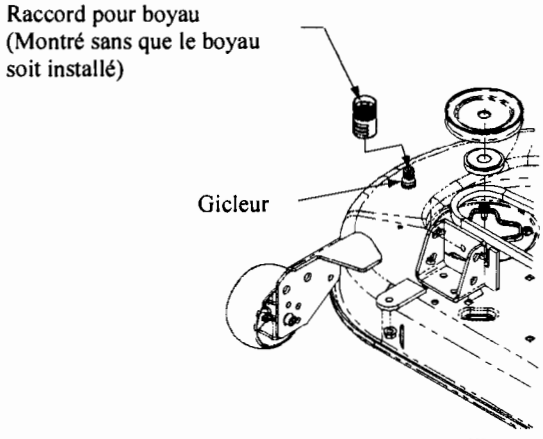

Illustration 7

B. Plateau de coupe de la tondeuse

1. Enlevez le plateau de coupe de la tondeuse:

a. Appliquez le frein à main. Retirez la clé du commutateur d'allumage ainsi que les deux protecteurs de bougie.
b. Abaissez le tablier de coupe jusqu'au sol. Bloquez la manette de levage en plaçant l'axe de chape au-dessus de la manette de levage.
c. Détendez la courroie de PDF en déplaçant la tige de tension de courroie.

Note: **Une certaine tension de ressort résulte du poids du plateau de coupe. Lorsque la timonerie de levage est retirée du plateau, la tension des ressorts passe du plateau à la manette de levage. La manette de levage se déplacera rapidement si elle n'est pas bloquée avant d'enlever la timonerie de levage.**

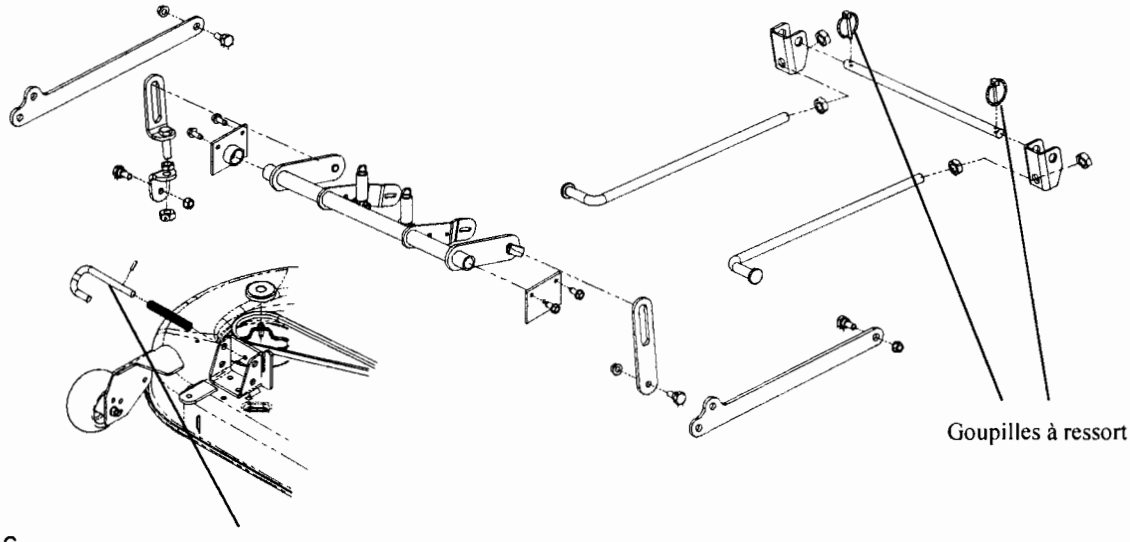

Illustration 6

d. Détachez la courroie d'entraînement de la tondeuse.
e. Retirez les deux pivots (voir l'illustration 6) du devant de la tondeuse. Retirez ensuite les deux (2) pivots à ressort en J, situés à l'arrière sur les côtés gauche et droit du plateau de coupe.
f. Pointez les roues pivotantes avant vers l'extérieur.
g. Embrayez le plateau de coupe du côté du commutateur d'allumage de la tondeuse et puis le retirer.
h. Pour réinstaller, inversez la marche à suivre.

2. Le changement de lame:

a. Enlevez la clé du commutateur d'allumage et débranchez les bougies d'allumage.
b. Soulevez le devant du plateau de coupe d'environ 30 cm et bloquez-le dans cette position.
c. Entourez un bout de la lame avec un chiffon et tenez-la pour l'empêcher de tourner ou bloquez la lame en mettant un bloc de bois entre la lame et le plateau de coupe.
d. À l'aide d'une clé à douille de 1-1/8" retenez l'écrou de l'axe du côté de la poulie.
e. Retirez l'écrou hexagonal de la lame à l'aide d'une clé à douille de 1-1/8".
f. Enlevez la lame.
g. Pour remplacer la lame, inversez la marche à suive et serrez l'écrou de la lame à 100 à 120 lb-pi.

AVERTISSEMENT:

Ne jamais tondre avec des lames émoussées! Les lames déformées doivent être remplacées ! Les lames sont tranchantes et peuvent causer de graves blessures. Enveloppez la surface tranchante des lames avec un chiffon pour éviter les blessures.

3. L'affûtage des lames:

a. Engagez le frein à main.
b. Nettoyez les lames. Les lames doivent être affûtées et propres en tout temps.
c. Aiguisez les lames uniformément en respectant l'angle original de 30° afin de maintenir l'équilibre entre les lames. Ne pas affûter la surface inférieure des lames. Utilisez un aiguisoir à lames électrique, une affûteuse électrique conventionnelle ou une lime plate.
d. Remplacez la lame si elle porte des encoches ou des entailles qui ne peuvent être enlevées lors de l'affûtage.

e. Vérifiez l'équilibre des lames après l'affûtage en les plaçant sur un compensateur de lames. N'utilisez pas de lames non-équilibrées.
f. Si la pointe d'une lame penche, affûtez la surface tranchante de la lame en question.

Note: REMPLACEZ les lames qui sont difficiles à balancer.

4. Le changement des courroies d'entraînement des lames:

a. Engagez le frein à main. Retirez la clé du commutateur d'allumage et enlevez les protecteurs des bougies d'allumage.
b. Dévissez les écrous papillon placés sur les protecteurs du plateau de coupe et retirez les deux protecteurs.
c. À l'aide d'une clé à douille à poignée articulée de 3/8" ou d'une clé à cliquet, insérez l'extrémité mâle dans l'ouverture de 3/8" (10mm) du bras de renvoi inférieur et poussez le bras de renvoi dans le sens inverse des aiguilles d'une montre. Tout en retenant le bras de renvoi, détendez la courroie d'entraînement des lames placée dans la poulie et glissez la courroie hors de la poulie.
d. Détendez la courroie de PDF en bougeant la tige de tension de la courroie. Desserrez le boulon de retenu de la courroie.
e. Écartez le tendeur de poulie de la courroie et retirez la courroie de PDF. Retirez ensuite la courroie d'entraînement de la lame.
f. Inversez la marche à suivre pour installer la courroie.

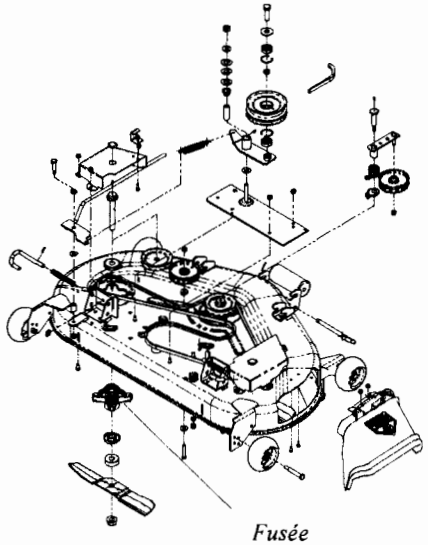

Fusée

Illustration 7

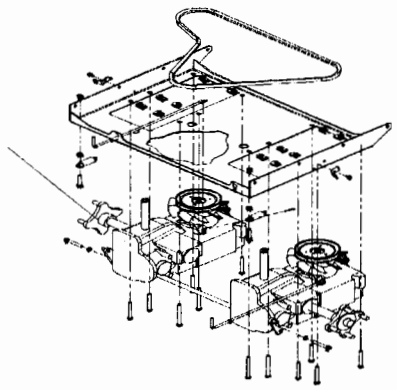

Illustration 8

Transaxe Hydrostatique

Note: Ne pas trop serrer les nouvelles courroies. Ajustez la poulie de renvoi de façon à ce qu'une traction de 10 livres (4,5, kg) mesurée à l'aide d'un dynamomètre fasse dévier la courroie d'environ 1/2" (13mm).

5. Remplacement d'une fusée assemblée

a. Soulevez le devant du plateau de coupe d'environ 30 cm et bloquez-le dans cette position.
b. Assurez-vous que les lames soient désengagées.
c. Retirez le protecteur du plateau de coupe.
d. Enlevez les courroies d'entraînement. (voir 3. Le changement des courroies d'entraînement.)
e. Retirez la lame. (voir 2. Le changement de lame.)
f. À l'aide d'une clé ou d'un rochet à douille, enlevez les quatre écrous hexagonaux et les quatre vis à tête hexagonale. Retirez la fusée.
g. Inversez la marche à suivre pour installer la fusée.

C. Entraînement hydrostatique

1. Votre tondeuse à siège à braquage zéro est munie de moteurs à pompes intégrés et d'un transaxe de réduction à engrenage planétaire scellés à l'usine, qui n'exigent aucun entretien, ni ajustement.

D. Circuits électriques

Avertissement:

Lisez les numéros 9 et 10 de la section Mesures de précaution.

1. **Batterie:**
   La batterie est située sous le siège de l'opérateur. Retirez les bouchons de remplissage et vérifiez le niveau d'électrolytes de la batterie à toutes les 50 heures d'utilisation. Remplissez l'élément d'eau distillée si un ou plusieurs des éléments est passé sous le niveau de la bague fendue placée dans l'orifice de remplissage. Afin d'assurer la propreté de l'extérieur de la batterie, enduisez l'extérieur d'une solution concentrée de bicarbonate de soude et d'eau à l'aide d'une brosse, puis rincez avec de l'eau propre. Maintenez les raccords et les extrémités de câble propres à l'aide d'une brosse métallique et assurez-vous que les raccords soient solides. Enduisez les bornes de gelée de pétrole afin de prévenir la corrosion.

2. **La dépose de la batterie**

Avertissement:

Afin d'éviter un court-circuit entre la clé et le châssis, retirez les câbles de la batterie en suivant les étapes décrites ci-dessous.

a. Retirez le câble négatif (noir).
b. Retirez le câble positif (rouge).
c. Détendez les sangles de retenu.
d. Retirez la batterie sans l'incliner.

3. **Entreposage de la batterie:**
   Les mesures suivantes devraient être appliquées avant d'entreposer la tondeuse pour une longue période.
   a. Débranchez les câbles de la batterie des bornes et retirez la batterie.
   b. Nettoyez la batterie avant de l'entreposer. Une batterie sale se décharge prématurément.
   c. Assurez-vous que la batterie soit chargée avant de l'entreposer. Une batterie déchargée pourrait geler (se reporter au tableau ci-dessous).

Densité spécifique	Point de congélation (°F)
1,265	-71
1,250	-62
1,200	-16
1,150	5
1,100	16

   d. Rechargez la batterie lorsque la densité spécifique est inférieure à 1,225.

4. **L'installation de la batterie**

Note: **La batterie est chargée et remplie d'électrolytes à l'usine.**

a. Branchez le câble positif (rouge).
b. Branchez le câble négatif (noir).
c. Attachez les sangles de retenue.

5. **Le survoltage**

Avertissement:

Ne pas suivre cette procédure de démarrage peut provoquer des étincelles et des vapeurs qui peuvent faire exploser la batterie.

a. Attachez l'extrémité du câble de survoltage rouge à la borne positive (+) de la batterie chargée.
b. Attachez l'autre extrémité du câble de survoltage rouge à la borne positive (+) de la batterie déchargée.
c. Attachez l'extrémité du câble de survoltage noir à la borne négative de la batterie chargée.
d. Attachez l'autre extrémité du câble de survoltage noir au châssis de l'appareil dont la batterie est déchargée.

6. **Fusibles:**
Il y a un fusible placé dans le câblage entre l'interrupteur d'allumage et de démarrage et les autres composantes électriques. Il s'agit d'un fusible automobile enfichable standard marqué 7,5 A.

7. **Interrupteurs de sécurité:**
Le circuit électrique comprend sept interrupteurs de protection, qui constituent un système de verrouillage de protection. Il y a : (1) l'interrupteur d'embrayage des lames, (2) l'interrupteur du frein à main, les interrupteurs des leviers de direction (3) droit et (4) gauche, (5) l'interrupteur du siège et (6 et 7) les interrupteurs qui empêchent de tondre en reculant. Leur fonctionnement fait en sorte que pour pouvoir démarrer le moteur, l'interrupteur d'embrayage des lames doit être fermé, le frein à main doit être engagé et les deux leviers de direction doivent être déployés sur le côté au point mort. Une fois le moteur démarré, le siège doit être occupé et le frein à main doit être désengagé avant de ramener les leviers de direction en position de marche, sinon le système d'allumage électrique est mis à la masse et le moteur s'arrête. Le siège doit aussi être occupé avant que l'interrupteur d'embrayage des lames ne puisse activer les lames.

8. **Les vérifications du fonctionnement des interrupteurs de sécurité:**
Les vérifications suivantes doivent être effectuées quotidiennement.
   a. **L'interrupteur d'embrayage des lames: s**'asseoir sur le siège. Alors que les deux leviers de direction sont au point mort et que le frein à main est engagé, actionnez le commutateur d'embrayage des lames et essayez de démarrer le moteur. Le moteur ne devrait pas démarrer. S'il démarre, cela indique que vous devez remplacer le commutateur d'embrayage des lames. Si le moteur ne démarre pas, éteignez le commutateur d'embrayage des lames et démarrez le moteur. Actionnez le commutateur d'embrayage des lames ; les lames devraient tourner. Si les lames ne tournent pas, vous devrez réparer ou remplacer soit le commutateur d'embrayage des lames, l'interrupteur du siège ou l'interrupteur de PDF. L'écartement doit être vérifié à toutes les100 heures (ou moins si les conditions d'utilisation sont plus difficiles pour l'appareil: de nombreux cycles d'arrêts et de démarrages, déchiquetage, systèmes de récupération des matériaux, conditions poussiéreuses ou salissantes) et on doit ajuster l'écartement s'il excède 0,025". Pour procéder à l'inspection, enlevez le câble négatif de la batterie ainsi que tout le câblage des bougies. L'écartement doit être vérifié en insérant une jauge d'épaisseur successivement dans chacune des trois encoches d'écartement. L'écartement devrait être de 0,012" à 0,015". Il y a trois encoches à vérifier. Pour ajuster, serrez successivement et également chaque écrou de réglage de l'écartement. Insérez ensuite la jauge d'épaisseur (0,013" à 0,015") dans chaque espace d'écartement pendant que les écrous de réglage de l'écartement se font serrer. L'ajustement adéquat est obtenu lorsqu'il y a un léger contact avec la jauge d'épaisseur. Actionnez le commutateur d'allumage quelques fois puis vérifiez l'écartement à nouveau. Répétez la procédure d'ajustement si l'écartement ne se situe pas entre 0,012" et 0,015".
   b. **L'interrupteur du frein à main :**
   Assoyez-vous sur le siège de l'opérateur. Alors que les deux leviers de direction sont au point mort et que le commutateur d'embrayage des lames est fermé, relâchez le frein à main et essayez de démarrer le moteur. Le moteur ne devrait pas démarrer. S'il démarre, l'interrupteur du frein à main doit être replacé ou peut-être remplacé. Si le moteur ne démarre pas, engagez le frein à main et démarrez le moteur. Ramenez un levier de direction en position de marche; le moteur devrait s'arrêter. Si le moteur ne s'arrête pas, l'interrupteur du frein à main doit être replacé ou remplacé.

c. **Les interrupteurs des leviers de direction gauche et droit:**
Assoyez-vous sur siège de l'opérateur. Alors que les deux leviers de direction sont déployés au point mort, que le frein est engagé et que le commutateur d'embrayage des lames est éteint, relevez le levier de direction de gauche en position de marche et essayez de démarrer le moteur. Le moteur ne devrait pas démarrer. S'il démarre, l'interrupteur du levier de direction gauche doit être replacé ou peut-être remplacé. Redescendez le levier de direction gauche au point mort, relevez le levier de direction droit en position de marche et essayez de démarrer le moteur. Le moteur ne devrait pas démarrer. S'il démarre, l'interrupteur du levier de direction droit doit être replacé ou peut-être remplacé. Si le moteur ne démarre pas, replacez le levier de direction droit au point mort et démarrez le moteur. Remontez le levier de direction gauche en position de marche ; le moteur devrait s'arrêter. Si le moteur ne s'arrête pas, l'interrupteur du levier de direction gauche doit être replacé ou remplacé. Ramenez le levier de direction gauche au point mort et démarrez le moteur. Ramenez ensuite le levier de direction droit en position de marche et le moteur devrait arrêter. Si le moteur ne s'arrête pas, l'interrupteur du levier de direction droit devrait être replacé ou remplacé.

d. **L'interrupteur du siège:**
Alors que les deux leviers de direction sont au point mort, que le frein à main est engagé et que l'interrupteur d'embrayage des lames est éteint, démarrez le moteur. Désengagez ensuite le frein à main, restez bien assis au fond du siège contre la pression du ressort et relevez un des leviers de direction en position de marche. Le moteur devrait s'arrêter si vous vous relevez. Si le moteur ne s'arrête pas, l'interrupteur du siège doit être remplacé. Alors que les deux leviers de direction sont repliés au point mort, que le frein à main est engagé et que le commutateur d'embrayage des lames est éteint, assoyez-vous sur le siège de l'opérateur et démarrez le moteur. Actionnez le commutateur d'embrayage des lames ; les lames devraient commencer à tourner. Relevez-vous légèrement ; les larmes devraient cesser de tourner. Si elles ne s'arrêtent pas lorsque l'opérateur quitte son siège, il faudra remplacer l'interrupteur de siège.

e. **L'embrayage électrique de la PDF:**
Cet embrayage fonctionne lorsque le moteur tourne, que l'opérateur est assis sur son siège et que l'interrupteur d'embrayage des lames est actionné. Cet embrayage électrique est un dispositif qui ne pose généralement pas de problèmes. Si un problème survient et que les lames ne tournent pas, commencez par vérifier le fusible de 20A placé dans le câble jaune de calibre 16 entre la borne ¨L¨ sur l'interrupteur d'allumage et l'horomètre. Vérifiez ensuite le faisceau de fils et les connexions de l'interrupteur du siège, du commutateur d'embrayage des lames puis du commutateur électrique d'embrayage des lames. Finalement, vérifiez l'interrupteur du siège, l'interrupteur d'embrayage des lames et l'interrupteur d'embrayage électrique des lames.

f. **Les interrupteurs empêchant la tonte à reculons:**
Lorsque les deux leviers de vitesse/ direction dépassent le point mort vers l'arrière, l'embrayage de PDF est désactivé et les lames de la tondeuse cessent de tourner. La PDF sera réactivée lorsqu'un ou lorsque les deux leviers reviendront au point mort.

E. Les pneus

Les deux roues avant sont des roues pivotantes qui peuvent pivoter et s'adapter à la direction de la tondeuse. Les deux roues arrière servent à propulser la tondeuse dans la direction commandée par les leviers de direction. La pression des pneus arrière est importante pour la stabilité de l'appareil lors de l'utilisation. Si le diamètre des deux pneus n'est pas le même, la tondeuse tire d'un côté.

1. **La pression des pneus:**
   a. Pneus de traction —20 psi max; 8-10 psi recommandés
   b. Roues pivotantes avant—28 psi max; 20-25 psi recommandés
   c. Roulette du plateau de coupe—Polyuréthanne plein.

   Utilisez les lignes directrices suivantes pour l'entretien des pneus:
   a. Assurez une pression des pneus arrière équilibrée afin d'aider à maintenir la direction de déplacement (se reporter à la paroi des pneus pour connaître le niveau adéquat de pression nécessaire).
   b. Assurez-vous que les capuchons de valves soient serrés afin de prévenir les fuites d'air.

2. **Les fuites d'air:**
Réparez ou remplacez immédiatement les pneus à plat. La procédure habituelle consiste à retirer la roue et à la remplacer. Dans le cas où un pneu devient mou, stationnez la tondeuse sur la surface plane et pavée la plus proche. S'il s'agit d'un pneu de traction, placez des blocs de chaque côté de la roue de traction opposée et soulevez le pneu qui fuit d'environ 3 cm au-dessus du sol. Desserrez et retirez les écrous de roue. puis retirez la roue. Installez une roue et un pneu de remplacement, réinstallez les écrous de roue et serrez-les à l'aide d'une clé dynamométrique à 60 ± 10 lb-pi.

S'il s'agit d'une roue folle avant, bloquez les deux roues de traction et soulevez la roue pivotante de manière à ce que le pneu se retrouve à environ 3 cm du sol. Desserrez et retirez le contre-écrou de l'essieu et retirez ensuite l'essieu placé sur la fourche de roulette. La roue et les deux douilles d'écartement seront ainsi libérées. Glissez l'essieu d'un côté de la fourche dans une des douilles d'écartement, dans la roue, dans l'autre douille d'écartement puis, finalement, de l'autre côté de la fourche de roue. Serrez ensuite le contre-écrou à l'extrémité de l'essieu. Rabaissez le plateau au sol et continuez la coupe en cours. La roue qui fuit doit être gonflée à 20 psi et être immergée dans un grand sceau d'eau. Inspectez attentivement le pneu, la jante et la valve pour y déceler des bulles d'air qui vous permettront de localiser la fuite. Identifiez chaque fuite à l'aide d'un marqueur jaune, dégonflez le pneu à 8 psi, puis inspectez-le à nouveau. Le pneu pourra être réparé si la fuite ne dépasse pas 1/16" (3mm) de diamètre. Les pneus présentant une fuite dont le diamétre dépasse 1/16" (3mm), ne pourront être réparés. Dans le cas où le talon du pneu est endommagé, on pourra réparer le pneu ou le remplacer.

3. **Le glissement:**
Le glissement est le léger déplacement vers l'avant ou l'arrière de la tondeuse lorsque le papillon des gaz est ouvert et que les leviers de direction sont au point mort. Si votre tondeuse glisse, suivez cette procédure:
   a. Soulevez l'arrière de l'appareil avec un vérin.
   b. Placez les leviers de direction au point mort.
   c. Repérez les contre-écrous sur les bras de réglage du transaxe. (Ils sont situés sur la tringlerie verticale à l'avant du transaxe)
   d. Desserrez les contre-écrous placés à chaque extrémité des connecteurs de tige.
   e. Démarrez l'appareil et poussez le papillon des gaz à fond.
   f. Si l'appareil glisse vers l'avant, tournez les tiges d'ajustement verticales dans le sens inverse des aiguilles d'une montre. Si l'appareil glisse vers l'arrière, tournez-les dans le sens des aiguilles d'une montre. Ajustez le connecteur de tige approprié. La tige de gauche pour le côté gauche de la tondeuse et la tige droite pour le côté droit de la tondeuse. Resserrez ensuite les contre-écrous.

F. Freins

Lorsque la tondeuse est en mouvement, le freinage est effectué dynamiquement par les pompes hydrauliques ainsi que les moteurs de traction et est commandé par les deux leviers de direction. Lorsque la tondeuse est stationnée et que le moteur est éteint, le système hydraulique empêche le mouvement des roues de traction.

Note: **Si la tondeuse doit être poussée vers l'arrière ou vers l'avant, le frein dynamique doit être désengagé. Repérez les leviers à l'arrière de l'appareil. Tirez-les vers l'arrière et abaissez la section plus large de la tige dans l'encoche en trou de serrure. (Voir illustration suivante).**

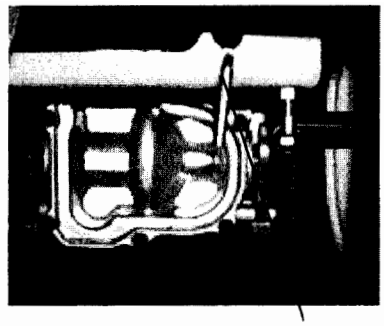

Levier de la valve de dérivation

Le frein de stationnement doit être appliqués lorsque la tondeuse est stationnee, que le moteur tourne et que les leviers de direction sont positionnés au point mort. Le frein de stationnement sont des freins avec engrenage à cliquet d'arrêt et sont montés sur chaque roue de traction. Ils sont tous deux engagés par le même levier de commande.

1. **Les réglages:**
   La poignée du frein à main est un levier situé dans une encoche en J, dont l'embrayage demande une force modérée. Le frein à main vous permet d'immobiliser votre appareil de la même façon que le frein à main de votre automobile.

   Note: Le frein à main ne demande habituellement aucun ajustement.

Pour régler chacun des freins individuellement, desserrez les contre-écrous situés sur le câble à proximité du levier de frein sur le transaxe. Ajustez les écrous de façon à ce que le frein avec engrenage à cliquet d'arrêt soit plus près de l'engrenage sans toutefois entrer en contact avec une dent d'engrenage.

2. **La réparation:**
   La tondeuse est munie de freins externes à engrenage à cliquet d'arrêt, qui ne nécessitent habituellement pas d'entretien. S'ils ne fonctionnent pas adéquatement, veuillez contacter votre dépositaire autorisé.

G. Système hydraulique

1. **Pompes et moteurs hydrostatiques:**
   Les pompes du transaxe sont les composantes du système hydraulique qui travaillent le plus. Elles fonctionnent aussitôt que le moteur est en marche.
   L'usure est un facteur qui influence beaucoup leur durée d'utilisation parce qu'il y a très peu d'espace entre les pièces.

   Note: Le propriétaire de l'appareil ne peut réparer les pompes et le moteur lui-même. Si une pompe brise, contactez votre dépositaire Cub Cadet autorisé. Ne pas désassembler les pompes ou le moteur.

2. **Réglage des leviers de direction:**
   Placez la tondeuse sur une surface plane tout en laissant le moteur rouler. Désengagez le frein à main et placez les leviers de direction au point mort. Si la tondeuse commence à glisser, réglez les leviers de direction. Si la tondeuse glisse, déterminez si elle glisse vers la droite ou la gauche et dans quelle direction – vers l'avant ou vers l'arrière. Pour procéder au réglage nécessaire, placez les leviers de direction au point mort, appliquez le frein à main, fermez le moteur, retirez la clé du commutateur d'allumage et faites pivoter le siège vers l'avant. Si la tondeuse glisse vers la droite, réglez la timonerie du côté gauche de la tondeuse et vice-versa. Desserrez le contre-écrou qui empêche la tige de tourner. Si la tondeuse glisse vers l'avant, tournez la tringlerie dans le sens inverse des aiguilles d'une montre. Si la tondeuse glisse vers l'arrière, tournez la tringlerie dans le sens des aiguilles d'une montre. Resserrez ensuite les contre-écrous.

H. Entreposage

1. **En général:**
   Si vous ne prévoyez pas effectuer l'entretien de votre tondeuse pour une période de quelques mois ou plus, vous devriez l'entreposer dans un lieu sec et à l'abri des grandes variations de température. Complétez les étapes suivantes avant d'entreposer l'appareil.
   a. Nettoyez la tondeuse. Le tracteur et le plateau de coupe doivent être entièrement nettoyés.
   b. Aiguisez les lames pour que la tondeuse soit prête à être utilisée quand vous en aurez besoin.
   c. Protégez les surfaces métalliques. Réparez les égratignures avec la peinture de retouche appropriée. Appliquez une huile antirouille sur les surfaces non peintes incluant les poulies et les lames (assurez-vous de ne pas appliquer d'huile sur les courroies d'entraînement.)

   d. Lubrifiez la tondeuse.
   e. Vidangez l'huile à moteur. Le moteur doit être chaud pour que la totalité de l'huile se vidange. Remplacez le filtre à huile et remplir le carter d'huile fraîche.
   f. Moteur à essence: Vidangez tout le carburant. Fermez la valve de retenue. Débranchez le conduit d'essence du carburateur et placez le bout dans un contenant approuvé. Ouvrez la valve de retenue du réservoir à essence et vidangez le carburant dans le contenant approuvé. Réinstallez le conduit d'essence sur le carburateur. Démarrez le moteur et laissez-le tourner jusqu'à ce qu'il manque de carburant afin d'empêcher la formation de gomme et de dépôt de laque. Remplacez le filtre à essence.
   g. Moteur à essence seulement: enlevez les bougies d'allumage et versez environ une once d'huile dans chaque cylindre. Faites tourner le moteur un ou deux tours afin de distribuer l'huile uniformément sur la paroi des cylindres. Remplacez les bougies d'allumage.
   h. Nettoyez la batterie et assurez-vous qu'elle est complètement chargée.
   i. Soulevez la tondeuse et entreposez-la sur des blocs afin d'alléger le poids appliqué sur les pneus.

2. **La remise en service de la tondeuse:**
   a. Vérifiez la batterie. Chargez-la, si nécessaire.
   b. Moteur à essence seulement: enlevez les bougies d'allumage et essuyez-les. Faites tourner le moteur afin de pomper le surplus d'huile hors des trous des bougies. Replacez les bougies et les câbles d'allumage. Remplissez le réservoir à essence de carburant frais.
   c. Vérifiez le niveau d'huile dans le carter et dans le réservoir hydraulique.
   d. Descendez la tondeuse des blocs et vérifiez la pression des pneus.
   e. Poussez la tondeuse à l'extérieur, puis démarrez le moteur. Laissez le moteur chauffer à vide jusqu'à ce qu'il soit complètement réchauffé (4 à 5 minutes).

HORAIRE D'ENTRETIEN

A. Vérifications quotidiennes

1. **Avant de démarrer le moteur:**
   a. Procédez à une vérification visuelle du niveau de carburant.
   b. Vérifiez le niveau de l'huile à moteur.**
   c. Vérifiez si le transaxe hydraulique fuit.
   d. Vérifiez les pneus et la pression des pneus.
      Roues motrices: 8-10 psi.
      Roues pivotantes avant: 20-25 psi.
   e. Vérifiez la courroie de la fusée, la courroie d'entraînement de la tondeuse et la courroie d'entraînement hydraulique.
   f. Vérifiez les lames. Assurez-vous qu'elles soient tranchantes et que les vis de fixation de la lame soient serrées adéquatement.
   g. Vérifiez la hauteur de coupe.

2. **Prêt au démarrage:**
   a. Vérifiez le fonctionnement des sept interrupteurs de protection.

3. **Après la tonte:**
   a. Nettoyez la tondeuse.
   b. Nettoyez le filtre à air du moteur.
   c. Lubrifiez les points d'usure. Suivez les directives de la charte de lubrification.
   d. Après les cinq premières heures d'utilisation, changez l'huile à moteur et le filtre d'huile à moteur.

B. Vérifications à chaque 25 heures d'utilisation

1. Nettoyez le pré-filtre de mousse du filtre à air.*
2. Huilez les trois roulements de fusée.

C. Vérifications à chaque 50 heures d'utilisation

1. Changez l'huile à moteur. (Toutes les 25 heures, lorsque les conditions d'utilisation sont plus difficiles).
2. Nettoyez ou remplacez la cartouche de papier du filtre à air.*
3. Vérifiez le niveau d'électrolyte de la batterie, si elle est munie de bouchons de remplissage.
4. Nettoyez les ailettes de refroidissement et les surfaces externes du moteur.*
5. Lubrifiez les points d'usure. **Respectez la charte de lubrification.**
6. Lubrifiez tous les raccords de graissage. **Respectez la charte de lubrification.**

D. Vérifications à toutes les 100 heures d'utilisation

1. Changez le filtre de l'huile à moteur. (À toutes les 50 heures d'utilisation, lorsque les conditions d'utilisation sont plus difficiles).
2. Vérifiez les bougies d'allumage du moteur.
3. Vérifiez l'écartement de l'embrayage P.D.F. et l'ajuster s'il dépasse 0.025¨. L'écartement devrait être ajusté de 0.012¨ à 0.015¨.

*** Faites l'entretien plus fréquemment lorsque les conditions sont poussiéreuses.**
****Consultez la section Moteur du manuel du propriétaire.**

CHARTE DE LUBRIFICATION	
Appliquez quelques gouttes d'huile à moteur SAE 20W-50, de la graisse ou un lubrifiant en jet. Appliquez de l'huile des deux côtés des points articulés. Essuyez tout excédant. Démarrez le moteur et faites fonctionner la tondeuse brièvement, afin de s'assurer que l'huile soit distribuée uniformément.	
Nombre de raccords de graissage	*Description*
QUOTIDIEN	
4	Articulations du plateau de coupe
4	Tendeur d'axe de chape servant au réglage de la hauteur de coupe
2	Articulations de la poignée de réglage de la hauteur de coupe
2	Articulations d'arrêt du réglage de la hauteur de coupe
2	Articulations de la tringlerie de levage du plateau de coupe
2	Articulation de la poignée de transport
1	Goupille de la poignée de transport
2	Pivots du verrou de position du châssis du plateau de coupe
HEBDOMADAIRE	
1	Charnière du siège
2	Roulements à embout de la tringlerie de levier de direction
2	Roulement à embout du rappel de levier
2	Articulations du levier de commande de la pompe
2	Charnières du couvercle du système de ramassage de l'herbe **(Si la tondeuse est munie de cette option)**

CHARTE DE LUBRIFICATION	
Utilisez un pistolet de graissage rempli de graisse polyvalente au lithium no 2.	
Nombre de raccords de graissage	*Description*
TOUTES LES 25 HEURES D'UTILISATION	
3	Roulements de la fusée de lame
HEBDOMADAIRE	
2	Roues pivotantes avant
2	Fusées des roues pivotantes avant
4	Articulations du plateau de coupe
2	Articulations de tension hydraulique du plateau de coupe
2	Roulettes du plateau de coupe

Réglage de la performance

A. Ajustement rapide des problèmes d'alignement

Si la tondeuse bifurque d'un côté alors que les deux leviers de direction sont à la position de marche avant:

1. Vérifiez la pression d'air des quatre pneus:
   a. La pression devrait se située à l'intérieur des limites mentionnées ci-dessous et être balancée d'un côté à l'autre de l'appareil.
   b. Pneus arrière: 8-10 psi recommandées (20 psi MAX.)
   c. Pneus avant : 20-25 psi recommandées (28 psi MAX.

2. Assurez-vous que l'appareil ne glisse pas lorsque le moteur est en marche avec les leviers de direction au point mort et lorsque le frein à main est désengagé (le cas échéant, consultez la section D-3, à la page 19 de ce manuel).

3. Vérifiez l'alignement à nouveau après avoir effectué une des opérations proposées ci-dessus.

4. Procédez aux ajustements suivants si le problème d'alignement subsiste (voir l'illustration 10).
   a. Si l'appareil bifurque vers la DROITE, ajustez le boulon de butée du levier de direction gauche pour qu'il soit plus long.
   b. Si l'appareil bifurque vers la GAUCHE, ajustez le boulon de butée du levier de direction droit pour qu'il soit plus long.

5. Vèrifiez l'alignement à nouveau et continuez l'ajustement des boulons de butée des leviers de direction au besoin.

Note: Le problème d'alignement changera simplement de côté si le boulon de butée est ajusté trop loin. Finalisez le réglage de précision en raccourcissant le même boulon.

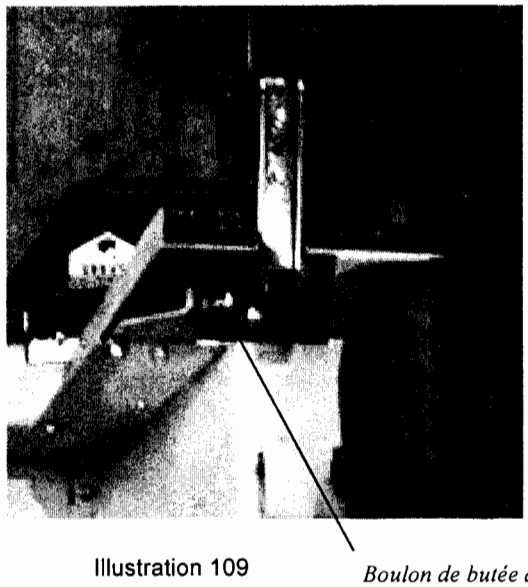

Illustration 109 *Boulon de butée du levier de direction*

B. Vérification et ajustement des T/MN du moteur

Tableau 1

Description des spécifications	T/MN en vitesse rapide	T/MN en vitesse lente
20HP Kohler	3400 +/-75	1550+/-100
22HP Kohler	3475 +/-75	1550 +/-100
NOTE: Les spécifications pour les T/MN sont établies pour les moteurs qui tournent librement, sans charge.		

1. Assurez-vous que les leviers de direction sont au point mort, que le frein à main est appliqué et que la PDF est désengagée.
2. Démarrez la tondeuse et laissez-la fonctionner à mi-régime de 3 à 5 minutes, pour que la température du moteur atteigne son point normal d'opération.
3. Repérez l'horomètre/tachymètre/ rappel d'entretien (optionnel) sur le côté droit du tableau de commande, si applicable, ou utilisez un tachymètre manuel (voir l'illustration 1 de la page 9 du manuel). Le tachymètre est affiché par défaut lorsque le moteur est en marche.
4. Déplacez le levier du papillon des gaz à la position rapide et notez le T/MN affiché.
5. Déplacez le levier du papillon des gaz à la position lente et notez à nouveau le T/MN affiché.
6. Comparez les T/MN obtenus aux spécifications présentées dans le tableau 1 pour le moteur de votre tondeuse.
7. Si les lectures recueillies ne sont pas dans les normes du tableau, consultez les procédures de réglage présentées dans le manuel du propriétaire.

8. Consultez votre technicien si les réglages du moteur proposés par le manuel de l'opérateur n'ont pas donné les résultats de T/MN escomptés.
9. Note: Il se peut que l'enveloppe du câble du papillon des gaz rétrécisse ou se déplace avec le temps, occasionnant ainsi un changement des lectures du papillon des gaz sur le tableau de commande de gauche, par rapport à l'action réelle du levier du papillon des gaz sur le moteur.
   Pour réajuster le câble du papillon des gaz:
   a. Assurez-vous que le moteur est fermé, placez les leviers de direction au point mort, engagez le frein à main puis débranchez et mettez à la masse les deux câbles des bougies d'allumage.
   b. Repérez puis desserrez le collier du câble du papillon des gaz du moteur.
   c. Placez le levier du papillon des gaz à la position rapide, puis glissez le câble dans le collier jusqu'à ce qu'il atteigne la pleine position, soit l'extension jusqu'à la position rapide (voir le manuel du propriétaire).
   d. Serrez le collier du câble.
   e. Déplacez le levier du papillon des gaz de la position rapide à la position lente et assurez-vous qu'il effectue la totalité du déplacement nécessaire.
   f. Répétez jusqu'à l'obtention du réglage adéquat du papillon des gaz.
   g. Vérifiez la validité du réglage du papillon des gaz en effectuant des lectures de T/MN telles que décrites ci-dessus.

C. Réglage des roulettes de coins du plateau de coupe

1. Le réglage précis des roulettes du plateau de coupe à la hauteur désirée permettra d'éviter le dégazonnement et réduira la possibilité d'obtenir des hauteurs de coupe différentes d'un côté à l'autre de l'appareil.
2. Il y a cinq encoches de réglage de la hauteur sur les supports qui soutiennent les galets du plateau de coupe.
   a. Les encoches du haut permettent une hauteur de coupe de 1-1/2" (±4cm) ou moins.
   b. Les encoches du centre permettent une hauteur de coupe de 2-1/2" à 3-1/2" (±5 cm à 8 cm).
   c. Les encoches du bas permettent une hauteur de coupe de 4" ou plus.

D. Réglage du rouleau anti-déchirement central du plateau de coupe

1. Le rouleau avant permet d'éviter le dégazonnement de surfaces surélevées et de terrains inégaux que pourrait occasionner la section centrale du plateau de coupe.
2. Le rouleau est placé à l'avant du plateau de coupe, est installé à l'usine et ne peut être ajusté.

E. Réglage des leviers de direction

1. Suite au réglage adéquat des leviers de direction et du siège:
   a. À la position neutre, les mains sur leviers de direction.
      1. les bras de l'opérateur devraient être au repos et approximativement à la verticale.
      2. les avant-bras de l'opérateur devraient être approximativement à l'horizontal.
   b. À la position rapide,
      1. Le dos de l'opérateur devrait demeurer en contact avec le dossier du siège.
      2. Les leviers de direction ne devraient pas toucher aux jambes de l'opérateur.
   c. Dans la position de marche arrière rapide,
      1. Les leviers de direction ne devraient toucher ni aux jambes, ni au torse de l'opérateur.

2. Ajustez le siège à la position d'opération qui vous convient le mieux.
   a. Le levier d'ajustement du siège est situé sous la partie avant du siège.
   b. Le siège offre un écart de réglage avant-arrière de près de 13 cm.
3. Vérifiez les réglages des leviers de direction effectués à l'usine pour voir s'ils correspondent aux spécifications mentionnées ci-dessus.

Note: Dans le cas où vous devriez effectuer un réglage des leviers de direction, il faudra ajuster la hauteur avant d'ajuster l'angle.

4. Pour ajuster la hauteur d'un levier de direction,
   a. Enlevez les écrous des boulons de montage du levier de direction (voir l'illustration 11).

b. Enlevez les boulons et le levier de direction puis repositionnez le levier à la seconde série de trous du bloc de montage.
c. Replacez les écrous et les boulons puis serrez à 28 à 34 lb-pi.
   1. Si l'angle doit aussi être ajusté, les écrous peuvent être serrés moins fortement.
d. Ces réglages devraient être effectués des deux côtés de la tondeuse.

5. Pour ajuster l'angle avant-arrière d'un levier de direction,
   a. Desserrez les écrous des boulons de montage du levier de direction, tout en laissant celui du bas moins serré.
   b. Le trou du haut porte une encoche, ce qui permet de faire pivoter le levier de direction sur le boulon du bas.
   c. Placez le levier de direction dans l'angle désiré, puis serrez les écrous à 28 à 34 lb-pi.

Note: Placées au point mort, les poignées des leviers de direction devraient être alignées et leurs bouts devraient être espacés d'environ 3 cm. On peut augmenter cet espace en ajoutant des rondelles de réglage au boulon de montage supérieur, entre le levier de direction et le bloc de montage.

d. Vérifiez vos réglages en vous référant à la section a, ci-dessus. Répétez toutes les procédures de réglage nécessaires jusqu'à l'obtention des résultats voulus et dans le respect des spécifications d'usage.

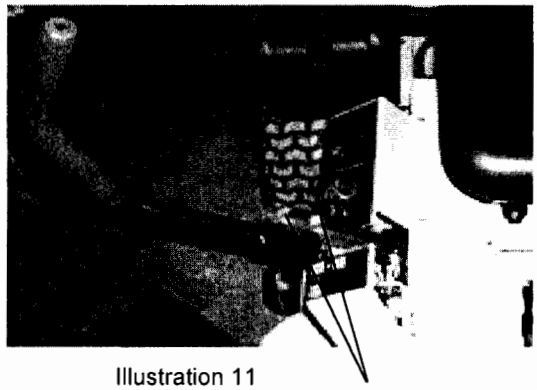

Illustration 11

Écrous et boulons de montage du levier de direction

F. Procédures de mise à niveau du plateau de coupe

1. Stationnez la tondeuse sur une surface plate et pavée, appliquez le frein à main, fermez le moteur, retirez la clé du commutateur d'allumage, débranchez les câbles de la bougie d'allumage et, à l'aide du levier de transport, placez le plateau de coupe à la position de coupe supérieure (4" ou ± 10 cm). Cette position est recommandée car elle facilitera la prise d'une mesure, mais toutes les hauteurs de coupe peuvent être utilisées, en autant qu'il soit possible de mesurer adéquatement.

2. Vérifiez la pression des pneus avant droit et gauche. Réglez, si nécessaire à 20 à 25 psi. La pression des pneus peut modifier la hauteur de la lame de 1/4" ou 6 mm.

3. Vérifiez la pression des roues tractrices arrière droite et gauche. Réglez, si nécessaire, à 8 à 10 psi.

4. Mesurez la distance entre le sol et la lame (bout avant de la lame de droite). Vous devez, pour obtenir une mesure précise, aligner les lames parallèlement à la ligne centrale de la tondeuse (i.e., avant vers l'arrière).

5. Mesurez la distance entre le sol et la lame (bout avant de la lame gauche). Assurez-vous que le bout de la lame est placé adéquatement avant de prendre la mesure.

6. Pour assurer la mise à niveau latérale du plateau de coupe, ajustez le raccord fileté situé du côté gauche du plateau de coupe (Point B), de façon à ce que la distance mesurée entre le bout de la lame droite et le sol soit

égale avec celle mesurée entre le bout de la lame gauche et le sol. On y parvient en desserrant les contre-écrous du raccord fileté et en serrant l'écrou inférieur pour soulever le plateau de coupe ou en desserrant l'écrou inférieur pour abaisser le plateau de coupe.

7. Mesurez la distance entre le sol et la lame (bout arrière de la lame de droite). Assurez-vous encore que le bout de la lame est placé parallèlement à la ligne centrale de la tondeuse avant de prendre la mesure. La mesure obtenue du sol au bout arrière de la lame devrait être de 3 mm à 6 mm supérieure, à celle obtenue au bout avant de la lame. Cette différence constitue l'angle de coupe. On devrait observer un écart identique en mesurant les hauteurs obtenues à l'arrière et à l'avant de la lame gauche.

8. Pour ajuster l'angle de coupe, l'angle du plateau de coupe doit être ajusté. Desserrez les contre-écrous intérieurs situés à l'arrière des raccords filetés horizontaux. Commencez au Point C pour relever l'arrière du plateau de coupe, serrez le contre-écrou extérieur avant pour relever le devant du plateau de coupe. Ajustez le contre-écrou arrière au Point C pour tendre le raccord fileté.

9. Le réglage final consiste à augmenter la tension du raccord fileté (Point C), en ajustant les contre-écrous sur le raccord fileté. Desserrez les contre-écrous et serrez l'écrou intérieur pour augmenter la tension.

10. Il sera, dans bien des cas, nécessaire d'ajuster la hauteur du plateau de coupe à l'aide des deux boulons à oeil et d'ajuster l'angle de coupe pour que la distance lame-sol soit adéquate. Il sera facile d'ajuster le plateau de coupe si vous n'oubliez pas que l'ajustement du bout de la lame droite est fixe et qu'il vous suffira d'ajuster le niveau selon cette hauteur.

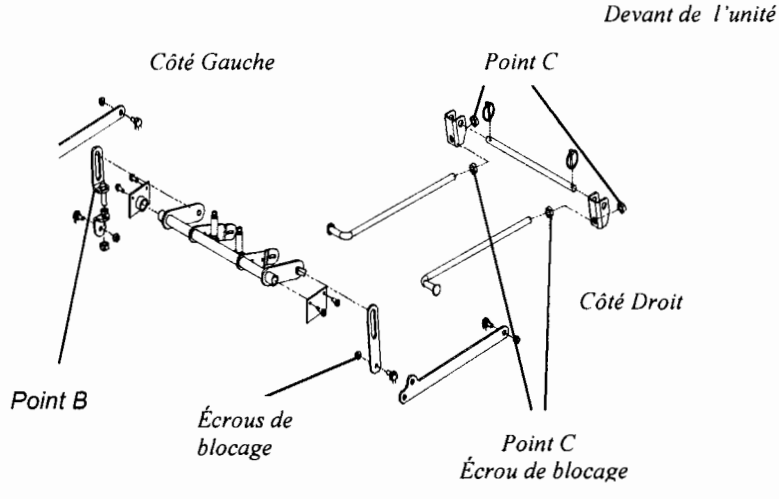

Illustration 12

CIRCUIT ÉLECTRIQUE

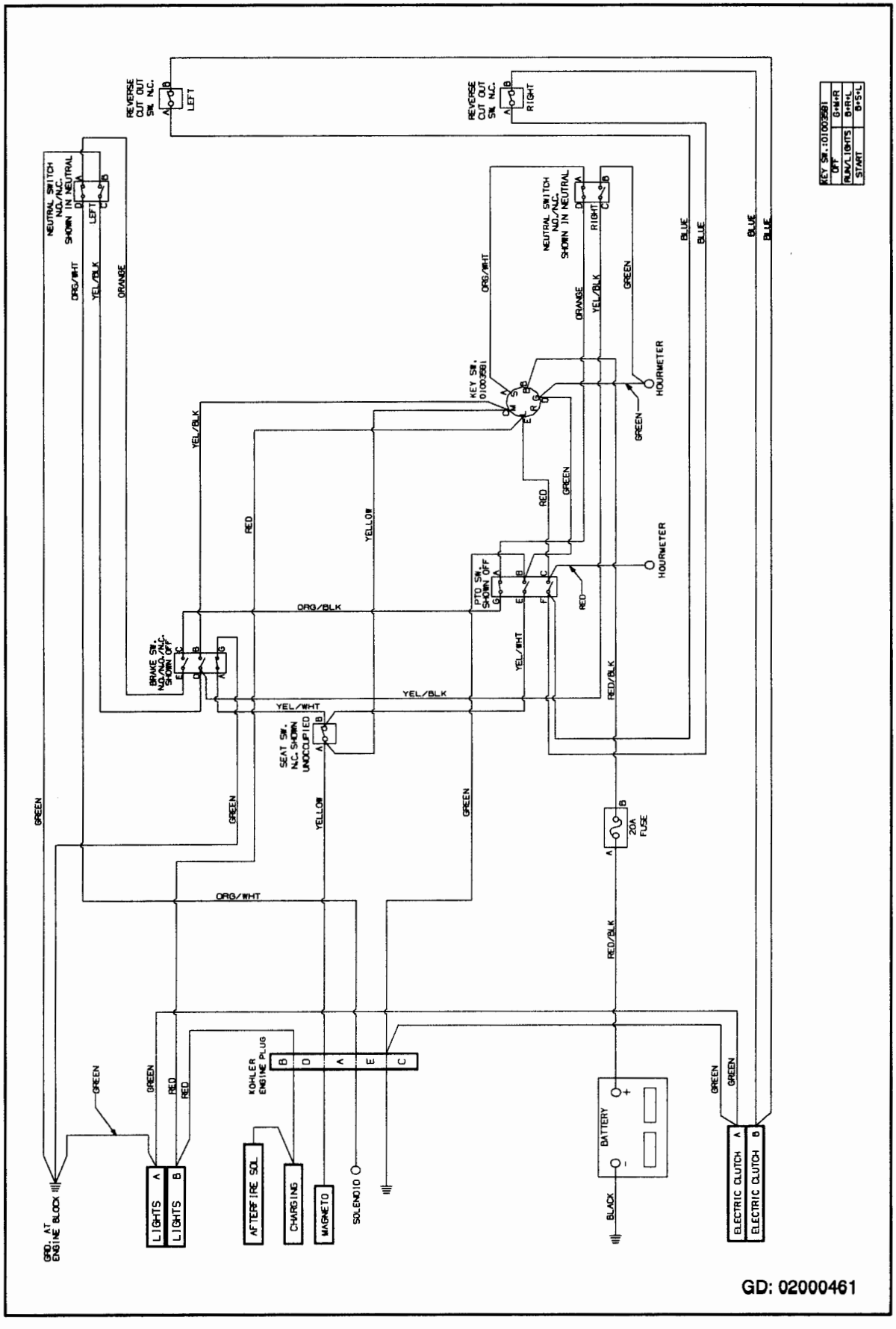

GD: 02000461

Cette page sert à déterminer si les pentes sont trop escarpées ou non

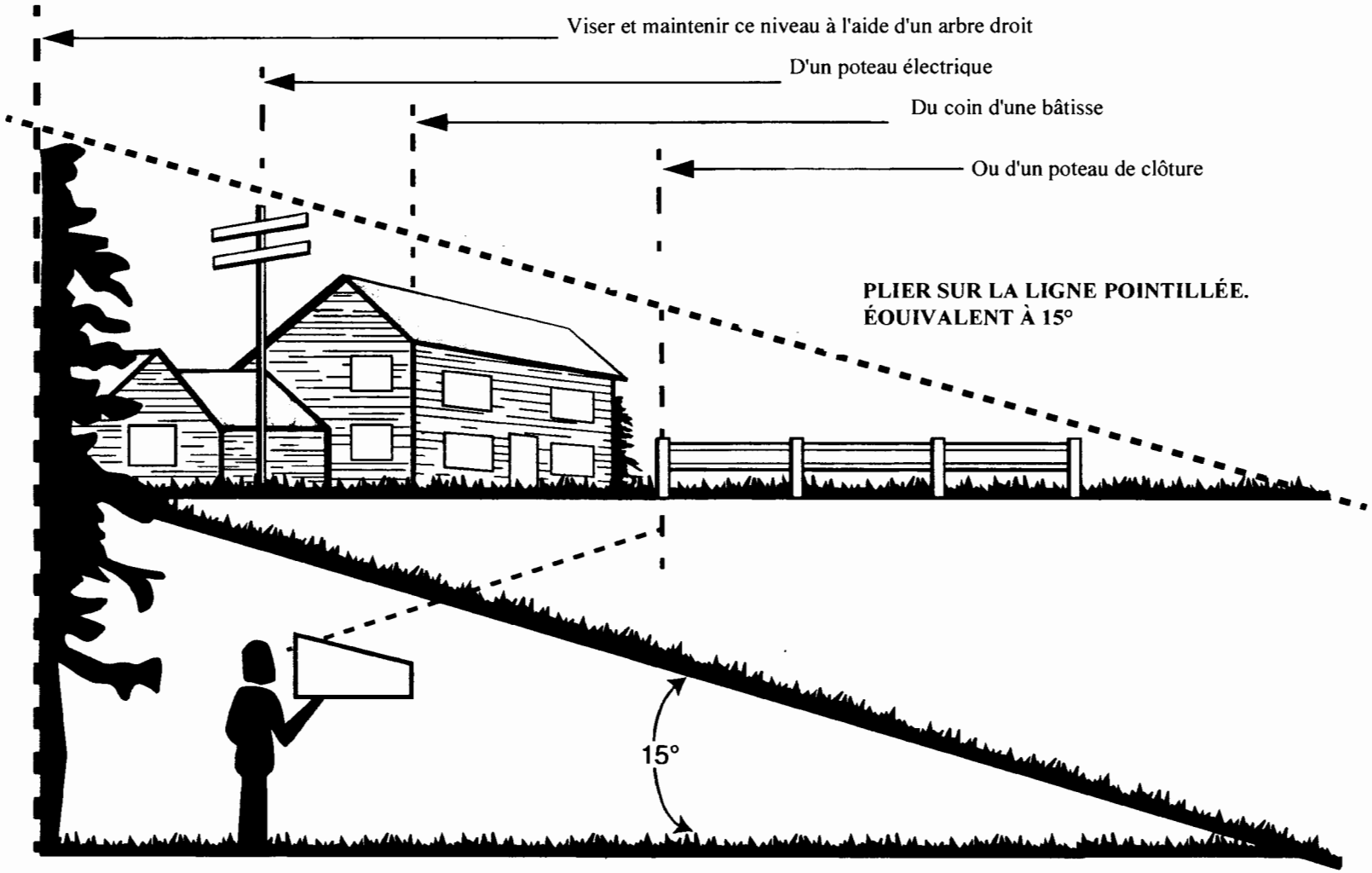

GABARIT D'APPRÉCIATION DES PENTES
(GARDER PRÉCIEUSEMENT CETTE FEUILLE POUR RÉFÉRENCES FUTURES)

AVERTISSEMENT

Ne pas tondre sur les pentes excédants 15 degrés d'inclinaison (une hausse de 2 ½ pi par 10 pi ou 5,08 par 3,04 m). Sur une telle pente, une tondeuse à siège peut culbuter et blesser gravement l'utilisateur. Il est aussi extrêmement difficile de maîtriser une tondeuse poussée; l'utilisateur peut glisser et se blesser gravement. Avec une tondeuse À SIÈGE, circuler de haut en bas, jamais de gauche à droite. Avec une tondeuse POUSSÉE, circuler de gauche à droite, jamais de haut en bas.

ENREGISTREMENT DE L'ENTRETIEN

DATE	TRAVAIL EFFECTUÉ	DATE	TRAVAIL EFFECTUÉ

ENREGISTREMENT DE L'ENTRETIEN

DATE	TRAVAIL EFFECTUÉ	DATE	TRAVAIL EFFECTUÉ

ENREGISTREMENT DE L'ENTRETIEN

DATE	TRAVAIL EFFECTUÉ	DATE	TRAVAIL EFFECTUÉ

GARANTIE LIMITÉE DU FABRICANT POUR:

Cub Cadet®

Une fois pour toutes!

UTILISATION RÉSIDENTIELLE, TROIS ANS
UTILISATION COMMERCIALE, UN AN

Il est de la responsabilité du propriétaire de l'équipement Cub Cadet d'entretenir adéquatement son appareil. Suivez les instructions de lubrification et la cédule d'entretien fournis dans le manuel du propriétaire. Votre dépositaire agréé Cub Cadet vous offre un choix complet de lubrifiants et de filtres conçus pour le moteur, la transmission, le châssis et les accessoires de votre appareil.

Tondeuses à siège, tracteurs de pelouse, tracteurs de jardin, véhicules utilitaires, accessoires Cub Cadet et produits d'entretien domestique

Cette garantie limitée ne s'applique qu'aux usagers résidentiels, elle couvre tous les défauts de matériaux ou de main-d'œuvre de votre équipement Cub Cadet pour une période n'excédant pas trois ans, à partir de la date d'achat de l'acheteur initial. Nous remplacerons ou réparerons toute (s) pièce (s) par l'entremise d'un dépositaire Cub Cadet autorisé.

Les batteries ont une garantie limitée d'un an, au prorata de l'usure, avec une valeur à neuf de 100 % pour les trois premiers mois.

Les courroies trapézoïdales d'entraînement des appareils ou des accessoires sont garanties un an seulement. Les équipements Cub Cadet utilisés à des fins commerciales ne sont garantis que pour une période de 90 jours.

(L'utilisation commerciale est définie comme suit: employer un opérateur rémunéré ou en faire une utilisation à but lucratif).

Items non couverts

Cette garantie ne couvre pas les articles de consommation courante tels les lubrifiants, les filtres (à huile, à essence, à air et hydraulique), le nettoyage, les mises au point, les inspections des freins et/ ou de l'embrayage, les réglages et ajustements faisant partie de l'entretien normal, l'affûtage des lames, la préparation de l'appareil, les abus, les accidents ainsi que l'usure normale. Elle ne couvre pas les coûts fortuits tels que ceux encourus pour le transport de l'équipement chez le dépositaire, les frais de téléphone ou de location d'un équipement pour utilisation temporaire lors de la réparation du produit garanti.

Il n'y a pas d'autres garanties exprimées ou implicites.

Comment se prévaloir du service après-vente

Contactez le dépositaire agréé Cub Cadet qui vous a vendu votre pièce d'équipement Cub Cadet. Dans le cas où votre dépositaire n'est pas disponible, consultez la rubrique ¨tondeuse à gazon¨ des pages jaunes pour y trouver le dépositaire le plus près.

Si vous avez besoin d'aide pour trouver un dépositaire agréé Cub Cadet, contactez-nous à l'adresse suivante:

Cub Cadet LLC
Casier postal 61131
Cleveland, Ohio 44136-0119
Téléphone: 877-282-8684

Comment s'appliquent les lois provinciales ?

Cette garantie limitée vous donne des droits spécifiques et vous pouvez avoir d'autres droits qui peuvent varier d'une province à l'autre.

Form. No. 01009832 Rev. 03-2 , 15 déc. 2003

Notes

Notes